DAIKIN

Технические данные

Применяемые системы

Кассетный блок "Round Flow"

FXFQ-P8VEB

R-410A

DAIKIN

Технические данные

Применяемые системы

Кассетный блок "Round Flow"

FXFQ-P8VEB

R-410A

СОДЕРЖАНИЕ
FXFQ-P8VEB

1 Характеристики 2
Технические характеристики 2
Электрические характеристики (50Hz) 4
Электрические характеристики (60Hz) 5

2 Безопасность 7

3 Дополнительные функции 8

4 Таблицы мощности 9
Таблицы мощности, охлаждение 9
Таблицы мощности, обогрев 11

5 Чертеж в масштабе и центр тяжести 13
Чертеж в масштабе 13
Габаритный чертеж и аксессуары 15
Центр тяжести 17

6 Схема трубной обвязки 18

7 Монтажная схема 19
Монтажная схема 19

8 Данные по шуму 20
Спектр звукового давления 20
Спектр звуковой мощности 23

9 Схема потока воздуха 25

1 Характеристики

1-1 Технические характеристики				FXFQ20P8VEB	FXFQ25P8VEB	FXFQ32P8VEB	FXFQ40P8VEB	FXFQ50P8VEB
Мощность	Охлаждение		кВт	2.2	2.8	3.6	4.5	5.6
	Обогрев		кВт	2.5	3.2	4.0	5.0	6.3
Входная мощность (50Hz)	Охлаждение		кВт	0.053	0.053	0.053	0.063	0.083
	Обогрев		кВт	0.045	0.045	0.045	0.055	0.067
Входная мощность (60Hz)	Охлаждение		кВт	0.052	0.052	0.052	0.062	0.082
	Обогрев		кВт	0.045	0.045	0.045	0.055	0.067
Корпус	Материал			Оцинкованная сталь				
Размеры	Упаковка	Высота	мм	220				
		Ширина	мм	882				
		Глубина	мм	882				
	Блок	Высота	мм	204				
		Ширина	мм	840				
		Глубина	мм	840				
Вес	Вес		кг	20	20	20	20	21
	Масса брутто		кг	24	24	24	24	26
Размеры	Длина	Внутри	мм	2,096				
		Наружн.	мм	2,152				
Теплообменник	Размеры	К-во рядов		2				
		Шаг оребрения	мм	1.2				
		К-во заходов		2	2	3	3	7
		Фронтальная поверхность	м²	0.267	0.267	0.267	0.267	0.357
		К-во секций		6	6	6	6	8
		Пустое отверстие трубной доски		4	4			
	Ребро	Тип оребрения		Теплообменник с поперечным соединением оребрения (многожалюзийные ребра и трубки Hi-XSS)				
Вентилятор	Тип			Турбовентилятор				
	Количество			1				
Охлаждение	Высокий	m³/min		12.5	12.5	12.5	13.5	15.5
	Низкий	m³/min		9.0	9.0	9.0	9.0	10.0
Обогрев	Высокий	m³/min		12.5	12.5	12.5	13.5	15.0
	Низкий	m³/min		9.0	9.0	9.0	9.0	9.5
Вентилятор	Двигатель	Модель		QTS48D11M				
		Ступени		2				
		Производительность (высокая)	Вт	56				
Хладагент	Наименование			R-410A				
Уровень шума	Охлаждение	Уровень звуковой мощности (номинальная)	дБ(A)	49	49	49	50	51
Охлаждение	Уровень звукового давления	Высокий	дБ(A)	31	31	31	32	33
		Низкий	дБ(A)	28				
Обогрев	Уровень звукового давления	Высокий	дБ(A)	31	31	31	32	33
		Низкий	дБ(A)	28				
Подсоединение труб	Жидкость (OD)	Тип		Раструб				
		Диаметр	мм	6.35				
	Газ	Тип		Раструб				
		Диаметр	мм	12.7				
	Дренаж	Диаметр	мм	VP25 (В.Д. 25/Н.Д. 32)				
	Тепловая изоляция			Пенополистирол / пенополиэтилен				
	Звукопоглощающая изоляция			(Пенополиуретан)				
Декоративная панель	Модель			BYCQ140CW1 / BYCQ140CW1W				
	Цвет			RAL9010				
	Размеры	Высота	мм	50				
		Ширина	мм	950				
		Глубина	мм	950				
	Вес		кг	5.5				
Воздушный фильтр				Полимерная сетка, стойкая к образованию плесени				

1 Характеристики

1-1 Технические характеристики	FXFQ20P8VEB	FXFQ25P8VEB	FXFQ32P8VEB	FXFQ40P8VEB	FXFQ50P8VEB
Стандартные принадлежности	Руководство по установке и эксплуатации				
	Сливной шланг				
	Шайба для подвесного кронштейна				
	Винты				
	Уплотнительные подушки				
	Изоляция фитинга				
	Зажим для сливного шланга				
	Инструкции по установке				
	Дренажная уплотнительная подушка				
Примечания	Значения звукового давления приведены для блока, установленного с тыльным забором воздуха				
	Уровень звуковой мощности является абсолютной величиной, указывающей мощность, производимую источником звука.				
	Номинальные мощности охлаждения основаны на следующих условиях: Испаритель: 12°C/7°C; конденсатор: 30°C/35°C				
	Номинальная мощность в режиме обогрева: температура в помещении: 20°CDB, температура наружного воздуха: 7°CDB, 6°CWB, эквивалентная длина труб с хладагентом: 8 м, перепад уровня: 0 м.				
	Приведенные мощности представляют собой «нетто»-величины, в которых учтено снижение холодопроизводительности (или соответственно теплопроизводительности), связанное с нагревом двигателя вентилятора внутреннего блока.				
	The BYCQ140CW1W has white insulations. Be informed that formation of dirt on white insulations is visibly stronger and that it is consequently not advised to install the BYCQ140W1W decoration panel in environments exposed to concentrations of dirt.				

1-1 Технические характеристики				FXFQ63P8VEB	FXFQ80P8VEB	FXFQ100P8VEB	FXFQ125P8VEB
Мощность	Охлаждение		кВт	7.1	9.0	11.2	14.0
	Обогрев		кВт	8.0	10.0	12.5	16.0
Входная мощность (50Hz)	Охлаждение		кВт	0.095	0.120	0.173	0.258
	Обогрев		кВт	0.114	0.108	0.176	0.246
Входная мощность (60Hz)	Охлаждение		кВт	0.094	0.119	0.172	0.257
	Обогрев		кВт	0.114	0.108	0.176	0.246
Корпус	Материал			Оцинкованная сталь			
Размеры	Упаковка	Высота	мм	220	262	262	304
		Ширина	мм	882			
		Глубина	мм	882			
	Блок	Высота	мм	204	246	246	288
		Ширина	мм	840			
		Глубина	мм	840			
Вес	Вес		кг	21	24	24	26
	Масса брутто		кг	26	28	28	31
Размеры	Длина	Внутри	мм	2,096			
		Наружн.	мм	2,152			
Теплообменник	Размеры	К-во рядов		2			
		Шаг оребрения	мм	1.2			
		К-во заходов		7	9	9	11
		Фронтальная поверхность	м²	0.357	0.446	0.446	0.535
		К-во секций		8	10	10	12
	Ребро	Тип оребрения		Теплообменник с поперечным соединением оребрения (многожалюзийные ребра и трубки Hi-XSS)			
Вентилятор	Тип			Турбовентилятор			
	Количество			1			
Охлаждение	Высокий	m³/min		16.5	23.5	26.5	33.0
	Низкий	m³/min		11.0	14.5	17.0	20.0
Обогрев	Высокий	m³/min		17.5	23.5	28.0	33.0
	Низкий	m³/min		12.0	14.5	17.5	20.0
Вентилятор	Двигатель	Модель		QTS48D11M	QTS48C15M	QTS48C15M	QTS48C15M
		Ступени		2			
		Производительность (высокая)	Вт	56	120	120	120
Хладагент	Наименование			R-410A			

1 Характеристики

1-1 Технические характеристики				FXFQ63P8VEB	FXFQ80P8VEB	FXFQ100P8VEB	FXFQ125P8VEB
Уровень шума	Охлаждение	Уровень звуковой мощности (номинальная)	дБ(А)	52	55	58	61
Охлаждение	Уровень звукового давления	Высокий	дБ(А)	34	38	41	44
		Низкий	дБ(А)	29	32	33	34
Обогрев	Уровень звукового давления	Высокий	дБ(А)	36	38	42	44
		Низкий	дБ(А)	30	32	34	34
Подсоединение труб	Жидкость (OD)	Тип		Раструб			
		Диаметр	мм	9.52			
	Газ	Тип		Раструб			
		Диаметр	мм	15.9			
	Дренаж	Диаметр	мм	VP25 (В.Д. 25/Н.Д. 32)			
	Тепловая изоляция			Пенополистирол / пенополиэтилен			
	Звукопоглощающая изоляция			(Пенополиуретан)			
Декоративная панель	Модель			BYCQ140CW1 / BYCQ140CW1W			
	Цвет			RAL9010			
	Размеры	Высота	мм	50			
		Ширина	мм	950			
		Глубина	мм	950			
	Вес		кг	5.5			
Воздушный фильтр				Полимерная сетка, стойкая к образованию плесени			
Стандартные принадлежности				Руководство по установке и эксплуатации			
				Сливной шланг			
				Шайба для подвесного кронштейна			
				Винты			
				Уплотнительные подушки			
				Изоляция фитинга			
				Зажим для сливного шланга			
				Инструкции по установке			
				Дренажная уплотнительная подушка			
Примечания				Значения звукового давления приведены для блока, установленного с тыльным забором воздуха			
				Уровень звуковой мощности является абсолютной величиной, указывающей мощность, производимую источником звука.			
				Номинальные мощности охлаждения основаны на следующих условиях: Испаритель: 12°C/7°C; конденсатор: 30°C/35°C			
				Номинальная мощность в режиме обогрева: температура в помещении: 20°CDB, температура наружного воздуха: 7°CDB, 6°CWB, эквивалентная длина труб с хладагентом: 8 м, перепад уровня: 0 м.			
				Приведенные мощности представляют собой «нетто»-величины, в которых учтено снижение холодопроизводительности (или соответственно теплопроизводительности), связанное с нагревом двигателя вентилятора внутреннего блока.			
				The BYCQ140CW1W has white insulations. Be informed that formation of dirt on white insulations is visibly stronger and that it is consequently not advised to install the BYCQ140W1W decoration panel in environments exposed to concentrations of dirt.			

1-2 Электрические характеристики (50Hz)			FXFQ20P8VEB	FXFQ25P8VEB	FXFQ32P8VEB	FXFQ40P8VEB	FXFQ50P8VEB
Электропитание	Наименование		VE				
	Частота	Гц	50				
	Напряжение	В	220-240				
Ток	Минимальный ток в цепи (MCA)	А	0.4	0.4	0.4	0.5	0.6
	Максимальный ток предохранителя (MFA)	А	16				
	Ток при полной нагрузке (FLA)	А	0.3	0.3	0.3	0.4	0.5
Диапазон напряжений	Минимальный	В	-10%				
	Максимальный	В	+10%				

1 Характеристики

1-2 Электрические характеристики (50Hz)	FXFQ20P8VEB	FXFQ25P8VEB	FXFQ32P8VEB	FXFQ40P8VEB	FXFQ50P8VEB
Примечания	Диапазон напряжений: блоки могут использоваться с электрическими системами, где напряжение, подаваемое на клеммы блока, находится в пределах указанного диапазона.				
	Максимально-допустимое изменение диапазона напряжений между фазами составляет 2%.				
	MCA/MFA: MCA = 1,25 x FLA				
	MFA меньше или равно 4 x FLA				
	Следующий более низкий стандартный номинальный ток предохранителя минимум 16A				
	Выбрать размер провода на основании MCA				
	Вместо плавкого предохранителя пользуйтесь автоматическим выключателем				

1-2 Электрические характеристики (50Hz)			FXFQ63P8VEB	FXFQ80P8VEB	FXFQ100P8VEB	FXFQ125P8VEB
Электропитание	Наименование		VE			
	Частота	Гц	50			
	Напряжение	В	220-240			
Ток	Минимальный ток в цепи (MCA)	A	0.9	0.9	1.4	1.9
	Максимальный ток предохранителя (MFA)	A	16			
	Ток при полной нагрузке (FLA)	A	0.7	0.7	1.1	1.5
Диапазон напряжений	Минимальный	В	-10%			
	Максимальный	В	+10%			
Примечания			Диапазон напряжений: блоки могут использоваться с электрическими системами, где напряжение, подаваемое на клеммы блока, находится в пределах указанного диапазона.			
			Максимально-допустимое изменение диапазона напряжений между фазами составляет 2%.			
			MCA/MFA: MCA = 1,25 x FLA			
			MFA меньше или равно 4 x FLA			
			Следующий более низкий стандартный номинальный ток предохранителя минимум 16A			
			Выбрать размер провода на основании MCA			
			Вместо плавкого предохранителя пользуйтесь автоматическим выключателем			

1-3 Электрические характеристики (60Hz)			FXFQ20P8VEB	FXFQ25P8VEB	FXFQ32P8VEB	FXFQ40P8VEB	FXFQ50P8VEB
Электропитание	Наименование		VE				
	Частота	Гц	60				
	Напряжение	В	220				
Ток	Минимальный ток в цепи (MCA)	A	0.4	0.4	0.4	0.5	0.6
	Максимальный ток предохранителя (MFA)	A	16				
	Ток при полной нагрузке (FLA)	A	0.3	0.3	0.3	0.4	0.5
Диапазон напряжений	Минимальный	В	-10%				
	Максимальный	В	+10%				
Примечания			Диапазон напряжений: блоки могут использоваться с электрическими системами, где напряжение, подаваемое на клеммы блока, находится в пределах указанного диапазона.				
			Максимально-допустимое изменение диапазона напряжений между фазами составляет 2%.				
			MCA/MFA: MCA = 1,25 x FLA				
			MFA меньше или равно 4 x FLA				
			Следующий более низкий стандартный номинальный ток предохранителя минимум 16A				
			Выбрать размер провода на основании MCA				
			Вместо плавкого предохранителя пользуйтесь автоматическим выключателем				

1-3 Электрические характеристики (60Hz)			FXFQ63P8VEB	FXFQ80P8VEB	FXFQ100P8VEB	FXFQ125P8VEB
Электропитание	Наименование		VE			
	Частота	Гц	60			
	Напряжение	В	220			
Ток	Минимальный ток в цепи (MCA)	A	0.9	0.9	1.4	1.9
	Максимальный ток предохранителя (MFA)	A	16			
	Ток при полной нагрузке (FLA)	A	0.7	0.7	1.1	1.5
Диапазон напряжений	Минимальный	В	-10%			
	Максимальный	В	+10%			

1 Характеристики

1-3 Электрические характеристики (60Hz)	FXFQ63P8VEB	FXFQ80P8VEB	FXFQ100P8VEB	FXFQ125P8VEB
Примечания	Диапазон напряжений: блоки могут использоваться с электрическими системами, где напряжение, подаваемое на клеммы блока, находится в пределах указанного диапазона.			
	Максимально-допустимое изменение диапазона напряжений между фазами составляет 2%.			
	MCA/MFA: MCA = 1,25 x FLA			
	MFA меньше или равно 4 x FLA			
	Следующий более низкий стандартный номинальный ток предохранителя минимум 16A			
	Выбрать размер провода на основании MCA			
	Вместо плавкого предохранителя пользуйтесь автоматическим выключателем			

2 Безопасность

Безопасные устройства		FXFQ20P8	FXFQ25P8	FXFQ32P8	FXFQ40P8	FXFQ 50P8	FXFQ 63P8	FXFQ 80P8	FXFQ 100P8	FXFQ125P8
Предохранитель панели компьютера		250В 5A	250В 5A	250В 5A	250В 5A	250В 5A	250В 5A	250В 5A	250В 5A	250В 5A
Термопредохранитель вентилятора двигателя	°В	---	---	---	---	---	---	---	---	---
Тепловой протектор двигателя вентилятора	°В	ВЫКЛ: $108^{\pm5}$ (ВКЛ: $96^{\pm15}$)	ВЫКЛ: $108^{\pm5}$ (ВКЛ: $96^{\pm15}$)	ВЫКЛ: $108^{\pm5}$ (ВКЛ: $96^{\pm15}$)	ВЫКЛ: $108^{\pm5}$ (ВКЛ: $96^{\pm15}$)	ВЫКЛ: $108^{\pm5}$ (ВКЛ: $96^{\pm15}$)	ВЫКЛ: $108^{\pm5}$ (ВКЛ: $96^{\pm15}$)	ВЫКЛ: $108^{\pm5}$ (ВКЛ: $96^{\pm15}$)	ВЫКЛ: $108^{\pm5}$ (ВКЛ: $96^{\pm15}$)	ВЫКЛ: $108^{\pm5}$ (ВКЛ: $96^{\pm15}$)
Предохранитель дренажного насоса	°В	145	145	145	145	145	145	145	145	145

3TW28831-3

3 Дополнительные функции

FXFQ20-125P

Опции

	элемента	Модель		FXFQ20	FXFQ25	FXFQ32	FXFQ40	FXFQ50	FXFQ63	FXFQ80	FXFQ100	FXFQ125
1	Декорационная панель			BYCQ140CW1/BYCQ140CW1W *3								
2	Фильтр с длительным сроком службы		Нетканый тип	KAFP551K180								
3	Входной набор свежего воздуха (20% свежего воздуха)		Вид камеры	KDDQ55C140								
4	Герметический элемент вывода расхода воздуха			KDBHQ55C140								

Система управления

	элемента	Модель		FXFQ20	FXFQ25	FXFQ32	FXFQ40	FXFQ50	FXFQ63	FXFQ80	FXFQ100	FXFQ125
1	Дистанционное управление	беспроволочное	H/P	BRC7F532F								
			C/O	BRC7F533F								
		проволочный		BRC1D528								
2-1	Проводной адаптер для доп. элект. оборуд (2) *			KRP2A526 *1								
2-2	Проводной адаптер для доп. элект. оборуд (2) *			KRP4AA53 *1								
2-3	Адаптер проводки (электросчетчик)			EKRP1C11 *1								
3	Удаленный датчик			KRCS101-4								
4	Установочная коробка для адаптера PCB			KRP1H98								
5	Центральное дистанционное управление			DCS302CA51								
6	Общее включение/отключение			DCS301BA51								
7	Электрический блок с выводом заземления (2 блока)			KJB212AA								
8	Таймер расписания			DST301BA51								
9	Плата для нескольких блоков			DTA114A61								

3TW31059-1A

Примечания

1 Установочный блок необходим для этих адаптеров.

2 Все опции прилагаются как набор

3 BYCQ140CW1W имеет изоляцию белого цвета
Обратите внимание на то, что пыль более заметна на белой изоляции, поэтому не рекомендуется устанавливать декоративную панель BYCQ140CW1W в среде с высоким содержанием пыли.

FXFQ-P8

Таблица макс. объема забора свежего воздуха

Макс. объем забора свежего воздуха приведен в следующей таблице.
Если объем забора свежего воздуха слишком большой, то это может повлиять на уровень шума при работе или на определение температуры всасывания внутреннего блока.

FXFQ-P8	20	25	32	40	50	63	80	100	125
Таблица макс. объема забора свежего воздуха (м/мин)	2.5	2.5	2.5	2.7	3.1	3.5	4.3	4.3	4.3

Повышение уровня шума при работе с комплектом для забора свежего воздуха

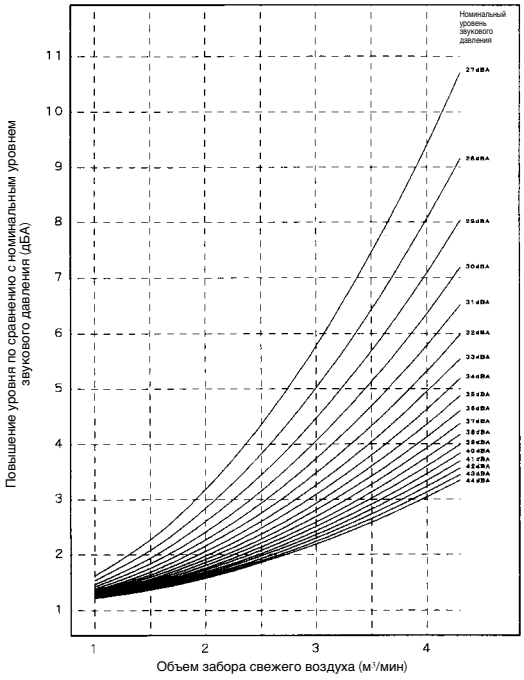

4D057910

4 Таблицы мощности

4 - 1 Таблицы мощности, охлаждение

FXFQ-P8

TC — полная производительность, кВт; SHC — производительность по явному теплу, кВт; °CDB — температура по сухому термометру; WB — по влажному термометру; DB — по сухому термометру

Типо-размер	Номинальная производительность	Температура наружного воздуха	Температура воздуха в помещении													
			14,0WB		16,0WB		18,0WB		19,0WB		20,0WB		22,0WB		24,0WB	
			20,0DB		23,0DB		26,0DB		27,0DB		28,0DB		30,0DB		32,0DB	
		°CDB	TC	SHC	TC	SHC	TC	SHC	TC	SHC	TC	SHC	TC	SHC	TC	SHC
20	2,2	10,0	1,5	1,4	1,8	1,6	2,1	1,7	2,2	1,8	2,3	1,8	2,6	1,9	2,9	1,9
		12,0	1,5	1,4	1,8	1,6	2,1	1,7	2,2	1,8	2,3	1,8	2,6	1,9	2,9	1,9
		14,0	1,5	1,4	1,8	1,6	2,1	1,7	2,2	1,8	2,3	1,8	2,6	1,9	2,8	1,8
		16,0	1,5	1,4	1,8	1,6	2,1	1,7	2,2	1,8	2,3	1,8	2,6	1,9	2,8	1,8
		18,0	1,5	1,4	1,8	1,6	2,1	1,7	2,2	1,8	2,3	1,8	2,6	1,9	2,7	1,8
		20,0	1,5	1,4	1,8	1,6	2,1	1,7	2,2	1,8	2,3	1,8	2,6	1,9	2,7	1,8
		21,0	1,5	1,4	1,8	1,6	2,1	1,7	2,2	1,8	2,3	1,8	2,6	1,9	2,7	1,8
		23,0	1,5	1,4	1,8	1,6	2,1	1,7	2,2	1,8	2,3	1,8	2,6	1,9	2,6	1,7
		25,0	1,5	1,4	1,8	1,6	2,1	1,7	2,2	1,8	2,3	1,8	2,6	1,9	2,6	1,7
		27,0	1,5	1,4	1,8	1,6	2,1	1,7	2,2	1,8	2,3	1,8	2,5	1,8	2,6	1,7
		29,0	1,5	1,4	1,8	1,6	2,1	1,7	2,2	1,8	2,3	1,8	2,5	1,8	2,5	1,7
		31,0	1,5	1,4	1,8	1,6	2,1	1,7	2,2	1,8	2,3	1,8	2,4	1,8	2,5	1,7
		33,0	1,5	1,4	1,8	1,6	2,1	1,7	2,2	1,8	2,3	1,8	2,4	1,7	2,5	1,7
		35,0	1,5	1,4	1,8	1,6	2,1	1,7	2,2	1,8	2,3	1,8	2,4	1,7	2,4	1,7
		37,0	1,5	1,4	1,8	1,6	2,1	1,7	2,2	1,7	2,3	1,8	2,3	1,8	2,4	1,7
		39,0	1,5	1,4	1,8	1,6	2,1	1,7	2,2	1,7	2,2	1,8	2,3	1,7	2,3	1,7
25	2,8	10,0	1,9	1,7	2,3	1,9	2,6	2,0	2,8	2,1	3,0	2,2	3,4	2,2	3,7	2,3
		12,0	1,9	1,7	2,3	1,9	2,6	2,0	2,8	2,1	3,0	2,2	3,4	2,2	3,6	2,3
		14,0	1,9	1,7	2,3	1,9	2,6	2,0	2,8	2,1	3,0	2,2	3,4	2,2	3,6	2,2
		16,0	1,9	1,7	2,3	1,9	2,6	2,0	2,8	2,1	3,0	2,2	3,4	2,2	3,5	2,2
		18,0	1,9	1,7	2,3	1,9	2,6	2,0	2,8	2,1	3,0	2,2	3,4	2,2	3,5	2,2
		20,0	1,9	1,7	2,3	1,9	2,6	2,0	2,8	2,1	3,0	2,2	3,4	2,2	3,4	2,1
		21,0	1,9	1,7	2,3	1,9	2,6	2,0	2,8	2,1	3,0	2,2	3,4	2,2	3,4	2,1
		23,0	1,9	1,7	2,3	1,9	2,6	2,0	2,8	2,1	3,0	2,2	3,3	2,2	3,4	2,1
		25,0	1,9	1,7	2,3	1,9	2,6	2,0	2,8	2,1	3,0	2,2	3,3	2,2	3,3	2,1
		27,0	1,9	1,7	2,3	1,9	2,6	2,0	2,8	2,1	3,0	2,2	3,2	2,1	3,3	2,1
		29,0	1,9	1,7	2,3	1,9	2,6	2,0	2,8	2,1	3,0	2,2	3,2	2,1	3,2	2,0
		31,0	1,9	1,7	2,3	1,9	2,6	2,0	2,8	2,1	3,0	2,2	3,1	2,1	3,2	2,1
		33,0	1,9	1,7	2,3	1,9	2,6	2,0	2,8	2,1	3,0	2,2	3,1	2,1	3,1	2,0
		35,0	1,9	1,7	2,3	1,9	2,6	2,0	2,8	2,1	3,0	2,2	3,0	2,1	3,1	2,0
		37,0	1,9	1,7	2,3	1,9	2,6	2,0	2,8	2,1	2,9	2,2	3,0	2,1	3,0	2,0
		39,0	1,9	1,7	2,3	1,9	2,6	2,0	2,8	2,1	2,9	2,2	2,9	2,0	3,0	2,0
32	3,6	10,0	2,4	2,3	2,9	2,6	3,4	2,8	3,6	2,8	3,8	2,9	4,3	2,9	4,7	2,9
		12,0	2,4	2,3	2,9	2,6	3,4	2,8	3,6	2,8	3,8	2,9	4,3	2,9	4,7	2,9
		14,0	2,4	2,3	2,9	2,6	3,4	2,8	3,6	2,8	3,8	2,9	4,3	2,9	4,6	2,9
		16,0	2,4	2,3	2,9	2,6	3,4	2,8	3,6	2,8	3,8	2,9	4,3	2,9	4,6	2,8
		18,0	2,4	2,3	2,9	2,6	3,4	2,8	3,6	2,8	3,8	2,9	4,3	2,9	4,5	2,8
		20,0	2,4	2,3	2,9	2,6	3,4	2,8	3,6	2,8	3,8	2,9	4,3	2,9	4,4	2,7
		21,0	2,4	2,3	2,9	2,6	3,4	2,8	3,6	2,8	3,8	2,9	4,3	2,9	4,4	2,7
		23,0	2,4	2,3	2,9	2,6	3,4	2,8	3,6	2,8	3,8	2,9	4,2	2,8	4,3	2,7
		25,0	2,4	2,3	2,9	2,6	3,4	2,8	3,6	2,8	3,8	2,9	4,2	2,8	4,3	2,7
		27,0	2,4	2,3	2,9	2,6	3,4	2,8	3,6	2,8	3,8	2,9	4,1	2,8	4,2	2,6
		29,0	2,4	2,3	2,9	2,6	3,4	2,8	3,6	2,8	3,8	2,9	4,1	2,8	4,2	2,6
		31,0	2,4	2,3	2,9	2,6	3,4	2,8	3,6	2,8	3,8	2,9	4,0	2,7	4,1	2,6
		33,0	2,4	2,3	2,9	2,6	3,4	2,8	3,6	2,8	3,8	2,9	3,9	2,7	4,0	2,6
		35,0	2,4	2,3	2,9	2,6	3,4	2,8	3,6	2,8	3,8	2,8	3,9	2,7	4,0	2,6
		37,0	2,4	2,3	2,9	2,6	3,4	2,8	3,6	2,8	3,7	2,8	3,8	2,7	3,9	2,6
		39,0	2,4	2,3	2,9	2,6	3,4	2,8	3,6	2,9	3,7	2,8	3,8	2,6	3,8	2,6
40	4,5	10,0	3,0	2,8	3,6	3,0	4,2	3,3	4,5	3,4	4,8	3,5	5,4	3,2	5,9	3,5
		12,0	3,0	2,8	3,6	3,0	4,2	3,3	4,5	3,4	4,8	3,5	5,4	3,2	5,8	3,5
		14,0	3,0	2,8	3,6	3,0	4,2	3,3	4,5	3,4	4,8	3,5	5,4	3,2	5,8	3,5
		16,0	3,0	2,8	3,6	3,0	4,2	3,3	4,5	3,4	4,8	3,5	5,4	3,2	5,7	3,4
		18,0	3,0	2,8	3,6	3,0	4,2	3,3	4,5	3,4	4,8	3,5	5,4	3,2	5,6	3,4
		20,0	3,0	2,8	3,6	3,0	4,2	3,3	4,5	3,4	4,8	3,5	5,4	3,2	5,5	3,4
		21,0	3,0	2,8	3,6	3,0	4,2	3,3	4,5	3,4	4,8	3,5	5,4	3,2	5,5	3,3
		23,0	3,0	2,8	3,6	3,0	4,2	3,3	4,5	3,4	4,8	3,5	5,3	3,2	5,4	3,3
		25,0	3,0	2,8	3,6	3,0	4,2	3,3	4,5	3,4	4,8	3,5	5,2	3,2	5,3	3,3
		27,0	3,0	2,8	3,6	3,0	4,2	3,3	4,5	3,4	4,8	3,5	5,2	3,1	5,3	3,3
		29,0	3,0	2,8	3,6	3,0	4,2	3,3	4,5	3,4	4,8	3,5	5,1	3,1	5,2	3,2
		31,0	3,0	2,8	3,6	3,0	4,2	3,3	4,5	3,4	4,8	3,5	5,0	3,1	5,1	3,2
		33,0	3,0	2,8	3,6	3,0	4,2	3,3	4,5	3,4	4,8	3,5	4,9	3,0	5,0	3,2
		35,0	3,0	2,8	3,6	3,0	4,2	3,3	4,5	3,4	4,7	3,5	4,9	3,0	5,0	3,1
		37,0	3,0	2,8	3,6	3,0	4,2	3,3	4,5	3,4	4,7	3,5	4,8	3,0	4,9	3,1
		39,0	3,0	2,8	3,6	3,0	4,2	3,3	4,5	3,4	4,6	3,4	4,7	3,0	4,8	3,1

3TW25592-1

4 Таблицы мощности

4 - 1 Таблицы мощности, охлаждение

FXFQ-P8

TC — полная производительность, кВт; SHC — производительность по явному теплу, кВт; °CDB — температура по сухому термометру; WB — по влажному термометру; DB — по сухому термометру

Типо-размер	Номи-нальная произво-дитель-ность	Темпе-ратура наруж-ного воздуха	Температура воздуха в помещении													
			14,0WB		16,0WB		18,0WB		19,0WB		20,0WB		22,0WB		24,0WB	
			20,0DB		23,0DB		26,0DB		27,0DB		28,0DB		30,0DB		32,0DB	
		°CDB	TC	SHC	TC	SHC	TC	SHC	TC	SHC	TC	SHC	TC	SHC	TC	SHC
50	5,6	10,0	3,8	3,2	4,5	3,6	5,2	4,0	5,6	4,1	6,0	4,2	6,7	3,9	7,4	4,3
		12,0	3,8	3,2	4,5	3,6	5,2	4,0	5,6	4,1	6,0	4,2	6,7	3,9	7,3	4,3
		14,0	3,8	3,2	4,5	3,6	5,2	4,0	5,6	4,1	6,0	4,2	6,7	3,9	7,2	4,3
		16,0	3,8	3,2	4,5	3,6	5,2	4,0	5,6	4,1	6,0	4,2	6,7	3,9	7,1	4,2
		18,0	3,8	3,2	4,5	3,6	5,2	4,0	5,6	4,1	6,0	4,2	6,7	3,9	7,0	4,2
		20,0	3,8	3,2	4,5	3,6	5,2	4,0	5,6	4,1	6,0	4,2	6,7	3,9	6,9	4,1
		21,0	3,8	3,2	4,5	3,6	5,2	4,0	5,6	4,1	6,0	4,2	6,7	3,9	6,8	4,1
		23,0	3,8	3,2	4,5	3,6	5,2	4,0	5,6	4,1	6,0	4,2	6,6	3,9	6,7	4,1
		25,0	3,8	3,2	4,5	3,6	5,2	4,0	5,6	4,1	6,0	4,2	6,5	3,9	6,6	4,0
		27,0	3,8	3,2	4,5	3,6	5,2	4,0	5,6	4,1	6,0	4,2	6,4	3,8	6,6	4,0
		29,0	3,8	3,2	4,5	3,6	5,2	4,0	5,6	4,1	6,0	4,2	6,3	3,8	6,5	3,9
		31,0	3,8	3,2	4,5	3,6	5,2	4,0	5,6	4,1	6,0	4,2	6,2	3,8	6,4	3,9
		33,0	3,8	3,2	4,5	3,6	5,2	4,0	5,6	4,1	6,0	4,2	6,1	3,7	6,3	3,9
		35,0	3,8	3,2	4,5	3,6	5,2	4,0	5,6	4,1	5,9	4,2	6,0	3,7	6,2	3,8
		37,0	3,8	3,2	4,5	3,6	5,2	4,0	5,6	4,1	5,8	4,2	5,9	3,6	6,1	3,8
		39,0	3,8	3,2	4,5	3,6	5,2	4,0	5,6	4,1	5,7	4,1	5,8	3,6	6,0	3,7
63	7,1	10,0	4,8	4,1	5,7	4,6	6,6	5,0	7,1	5,2	7,6	5,3	8,5	5,4	9,3	5,5
		12,0	4,8	4,1	5,7	4,6	6,6	5,0	7,1	5,2	7,6	5,3	8,5	5,4	9,2	5,4
		14,0	4,8	4,1	5,7	4,6	6,6	5,0	7,1	5,2	7,6	5,3	8,5	5,4	9,1	5,4
		16,0	4,8	4,1	5,7	4,6	6,6	5,0	7,1	5,2	7,6	5,3	8,5	5,4	9,0	5,3
		18,0	4,8	4,1	5,7	4,6	6,6	5,0	7,1	5,2	7,6	5,3	8,5	5,4	8,8	5,2
		20,0	4,8	4,1	5,7	4,6	6,6	5,0	7,1	5,2	7,6	5,3	8,5	5,4	8,7	5,1
		21,0	4,8	4,1	5,7	4,6	6,6	5,0	7,1	5,2	7,6	5,3	8,5	5,4	8,7	5,1
		23,0	4,8	4,1	5,7	4,6	6,6	5,0	7,1	5,2	7,6	5,3	8,4	5,4	8,5	5,0
		25,0	4,8	4,1	5,7	4,6	6,6	5,0	7,1	5,2	7,6	5,3	8,3	5,3	8,4	5,0
		27,0	4,8	4,1	5,7	4,6	6,6	5,0	7,1	5,2	7,6	5,3	8,1	5,2	8,3	5,0
		29,0	4,8	4,1	5,7	4,6	6,6	5,0	7,1	5,2	7,6	5,3	8,0	5,1	8,2	4,9
		31,0	4,8	4,1	5,7	4,6	6,6	5,0	7,1	5,2	7,6	5,3	7,9	5,1	8,1	4,9
		33,0	4,8	4,1	5,7	4,6	6,6	5,0	7,1	5,2	7,6	5,3	7,8	5,0	7,9	4,8
		35,0	4,8	4,1	5,7	4,6	6,6	5,0	7,1	5,2	7,5	5,2	7,7	5,0	7,8	4,8
		37,0	4,8	4,1	5,7	4,6	6,6	5,0	7,1	5,2	7,4	5,2	7,5	4,9	7,7	4,7
		39,0	4,8	4,1	5,7	4,6	6,6	5,0	7,1	5,2	7,2	5,1	7,4	4,9	7,6	4,7
80	9,0	10,0	6,1	5,2	7,2	5,8	8,4	6,4	9,0	6,5	9,6	6,7	10,8	6,9	11,8	7,1
		12,0	6,1	5,2	7,2	5,8	8,4	6,4	9,0	6,5	9,6	6,7	10,8	6,9	11,7	7,0
		14,0	6,1	5,2	7,2	5,8	8,4	6,4	9,0	6,5	9,6	6,7	10,8	6,9	11,5	6,9
		16,0	6,1	5,2	7,2	5,8	8,4	6,4	9,0	6,5	9,6	6,7	10,8	6,9	11,4	6,8
		18,0	6,1	5,2	7,2	5,8	8,4	6,4	9,0	6,5	9,6	6,7	10,8	6,9	11,2	6,7
		20,0	6,1	5,2	7,2	5,8	8,4	6,4	9,0	6,5	9,6	6,7	10,8	6,9	11,1	6,6
		21,0	6,1	5,2	7,2	5,8	8,4	6,4	9,0	6,5	9,6	6,7	10,8	6,9	11,0	6,6
		23,0	6,1	5,2	7,2	5,8	8,4	6,4	9,0	6,5	9,6	6,7	10,6	6,8	10,8	6,4
		25,0	6,1	5,2	7,2	5,8	8,4	6,4	9,0	6,5	9,6	6,7	10,5	6,7	10,7	6,4
		27,0	6,1	5,2	7,2	5,8	8,4	6,4	9,0	6,5	9,6	6,7	10,3	6,6	10,5	6,3
		29,0	6,1	5,2	7,2	5,8	8,4	6,4	9,0	6,5	9,6	6,7	10,2	6,5	10,4	6,2
		31,0	6,1	5,2	7,2	5,8	8,4	6,4	9,0	6,5	9,6	6,7	10,0	6,5	10,2	6,2
		33,0	6,1	5,2	7,2	5,8	8,4	6,4	9,0	6,5	9,6	6,7	9,8	6,4	10,1	6,2
		35,0	6,1	5,2	7,2	5,8	8,4	6,4	9,0	6,5	9,5	6,6	9,7	6,4	9,9	6,1
		37,0	6,1	5,2	7,2	5,8	8,4	6,4	9,0	6,5	9,3	6,5	9,5	6,3	9,8	6,0
		39,0	6,1	5,2	7,2	5,8	8,4	6,4	9,0	6,6	9,2	6,5	9,4	6,2	9,6	6,0
100	11,2	10,0	7,6	6,2	9,0	6,9	10,5	7,7	11,2	7,8	11,9	8,0	13,4	8,3	14,7	8,5
		12,0	7,6	6,2	9,0	6,9	10,5	7,7	11,2	7,8	11,9	8,0	13,4	8,3	14,5	8,3
		14,0	7,6	6,2	9,0	6,9	10,5	7,7	11,2	7,8	11,9	8,0	13,4	8,3	14,4	8,3
		16,0	7,6	6,2	9,0	6,9	10,5	7,7	11,2	7,8	11,9	8,0	13,4	8,3	14,2	8,1
		18,0	7,6	6,2	9,0	6,9	10,5	7,7	11,2	7,8	11,9	8,0	13,4	8,3	14,0	8,0
		20,0	7,6	6,2	9,0	6,9	10,5	7,7	11,2	7,8	11,9	8,0	13,4	8,3	13,8	7,9
		21,0	7,6	6,2	9,0	6,9	10,5	7,7	11,2	7,8	11,9	8,0	13,4	8,3	13,7	7,9
		23,0	7,6	6,2	9,0	6,9	10,5	7,7	11,2	7,8	11,9	8,0	13,2	8,2	13,5	7,8
		25,0	7,6	6,2	9,0	6,9	10,5	7,7	11,2	7,8	11,9	8,0	13,0	8,1	13,3	7,7
		27,0	7,6	6,2	9,0	6,9	10,5	7,7	11,2	7,8	11,9	8,0	12,8	8,0	13,1	7,6
		29,0	7,6	6,2	9,0	6,9	10,5	7,7	11,2	7,8	11,9	8,0	12,6	7,9	12,9	7,5
		31,0	7,6	6,2	9,0	6,9	10,5	7,7	11,2	7,8	11,9	8,0	12,4	7,8	12,7	7,4
		33,0	7,6	6,2	9,0	6,9	10,5	7,7	11,2	7,8	11,9	8,0	12,2	7,7	12,5	7,4
		35,0	7,6	6,2	9,0	6,9	10,5	7,7	11,2	7,8	11,8	7,9	12,1	7,6	12,3	7,3
		37,0	7,6	6,2	9,0	6,9	10,5	7,7	11,2	7,8	11,6	7,8	11,9	7,5	12,2	7,2
		39,0	7,6	6,2	9,0	6,9	10,5	7,7	11,2	7,9	11,4	7,7	11,7	7,5	12,0	7,2
125	14,0	10,0	9,5	7,7	11,3	8,6	13,1	9,6	14,0	9,8	14,9	9,9	16,8	10,5	18,4	10,9
		12,0	9,5	7,7	11,3	8,6	13,1	9,6	14,0	9,8	14,9	9,9	16,8	10,5	18,2	10,7
		14,0	9,5	7,7	11,3	8,6	13,1	9,6	14,0	9,8	14,9	9,9	16,8	10,5	18,0	10,6
		16,0	9,5	7,7	11,3	8,6	13,1	9,6	14,0	9,8	14,9	9,9	16,8	10,5	17,7	10,4
		18,0	9,5	7,7	11,3	8,6	13,1	9,6	14,0	9,8	14,9	9,9	16,8	10,5	17,5	10,3
		20,0	9,5	7,7	11,3	8,6	13,1	9,6	14,0	9,8	14,9	9,9	16,8	10,5	17,2	10,2
		21,0	9,5	7,7	11,3	8,6	13,1	9,6	14,0	9,8	14,9	9,9	16,8	10,5	17,1	10,1
		23,0	9,5	7,7	11,3	8,6	13,1	9,6	14,0	9,8	14,9	9,9	16,5	10,3	16,9	9,9
		25,0	9,5	7,7	11,3	8,6	13,1	9,6	14,0	9,8	14,9	9,9	16,3	10,2	16,6	9,8
		27,0	9,5	7,7	11,3	8,6	13,1	9,6	14,0	9,8	14,9	9,9	16,1	10,0	16,4	9,7
		29,0	9,5	7,7	11,3	8,6	13,1	9,6	14,0	9,8	14,9	9,9	15,8	9,8	16,2	9,6
		31,0	9,5	7,7	11,3	8,6	13,1	9,6	14,0	9,8	14,9	9,9	15,6	9,8	15,9	9,4
		33,0	9,5	7,7	11,3	8,6	13,1	9,6	14,0	9,8	14,9	9,9	15,3	9,6	15,7	9,2
		35,0	9,5	7,7	11,3	8,6	13,1	9,6	14,0	9,8	14,8	9,8	15,1	9,5	15,4	9,1
		37,0	9,5	7,7	11,3	8,6	13,1	9,6	14,0	9,8	14,5	9,7	14,9	9,4	15,2	9,0
		39,0	9,5	7,7	11,3	8,6	13,1	9,6	14,0	9,8	14,3	9,5	14,6	9,2	15,0	8,9

3TW25592-1

4 Таблицы мощности

4 - 2 Таблицы мощности, обогрев

FXFQ-P8

Размер элемента	Номинальная Мощность	Температура воздуха снаружи		Температура воздуха внутри: °CDB					
				16,0	18,0	20,0	21,0	22,0	24,0
		°CDB	°CWB	кВт	кВт	кВт	кВт	кВт	кВт
20	2,5	-19,8	-20,0	1,5	1,5	1,5	1,5	1,5	1,5
		-18,8	-19,0	1,5	1,5	1,5	1,5	1,5	1,5
		-16,7	-17,0	1,6	1,6	1,6	1,6	1,6	1,6
		-14,7	-15,0	1,7	1,7	1,7	1,7	1,7	1,7
		-12,6	-13,0	1,8	1,8	1,8	1,8	1,8	1,8
		-10,5	-11,0	1,9	1,9	1,9	1,9	1,9	1,9
		-9,5	-10,0	1,9	1,9	1,9	1,9	1,9	1,9
		-8,5	-9,1	2,0	2,0	1,9	1,9	1,9	1,9
		-7,0	-7,6	2,0	2,0	2,0	2,0	2,0	2,0
		-5,0	-5,6	2,1	2,1	2,1	2,1	2,1	2,1
		-3,0	-3,7	2,2	2,2	2,2	2,2	2,2	2,2
		0,0	-0,7	2,3	2,3	2,3	2,3	2,3	2,2
		3,0	2,2	2,5	2,5	2,4	2,4	2,3	2,2
		5,0	4,1	2,5	2,5	25	2,4	2,3	2,2
		7,0	6,0	2,6	2,6	2,5	2,4	2,3	2,2
		9,0	7,9	2,7	2,7	2,5	2,4	2,3	2,2
		11,0	9,8	2,8	2,7	2,5	2,4	2,3	2,2
		13,0	11,8	2,8	2,7	2,5	2,4	2,3	2,2
		15,0	13,7	2,8	2,7	2,5	2,4	2,3	2,2
25	3,2	-19,8	-20,0	1,9	1,9	1,9	1,9	1,9	1,9
		-18,8	-19,0	1,9	1,9	1,9	1,9	1,9	1,9
		-16,7	-17,0	2,1	2,1	2,0	2,0	2,0	2,0
		-14,7	-15,0	2,2	2,2	2,2	2,2	2,2	2,1
		-12,6	-13,0	2,3	2,3	2,3	2,3	2,3	2,3
		-10,5	-11,0	2,4	2,4	2,4	2,4	2,4	2,4
		-9,5	-10,0	2,5	2,4	2,4	2,4	2,4	2,4
		-8,5	-9,1	2,5	2,5	2,5	2,5	2,5	2,5
		-7,0	-7,6	2,6	2,6	2,6	2,6	2,6	2,6
		-5,0	-5,6	2,7	2,7	2,7	2,7	2,7	2,7
		-3,0	-3,7	2,8	2,8	2,8	2,8	2,8	2,8
		0,0	-0,7	3,0	3,0	3,0	3,0	3,0	2,8
		3,0	2,2	3,1	3,1	3,1	3,1	3,0	2,8
		5,0	4,1	3,3	3,2	3,2	3,1	3,0	2,8
		7,0	6,0	3,4	3,4	3,2	3,1	3,0	2,8
		9,0	7,9	3,5	3,4	3,2	3,1	3,0	2,8
		11,0	9,8	3,6	3,4	3,2	3,1	3,0	2,8
		13,0	11,8	3,6	3,4	3,2	3,1	3,0	2,6
		15,0	13,7	3,6	3,4	3,2	3,1	3,0	2,8
32	4,0	-19,8	-20,0	2,4	2,4	2,3	2,3	2,3	2,3
		-18,8	-19,0	2,4	2,4	2,4	2,4	2,4	2,4
		-16,7	-17,0	2,6	2,6	2,6	2,6	2,6	2,5
		-14,7	-15,0	2,7	2,7	2,7	2,7	2,7	2,7
		-12,6	-13,0	2,9	2,8	2,8	2,8	2,8	2,8
		-10,5	-11,0	3,0	3,0	3,0	3,0	3,0	3,0
		-9,5	-10,0	3,1	3,1	3,1	3,1	3,0	3,0
		-8,5	-9,1	3,1	3,1	3,1	3,1	3,1	3,1
		-7,0	-7,6	3,2	3,2	3,2	3,2	3,2	3,2
		-5,0	-5,6	3,4	3,4	3,4	3,4	3,4	3,4
		-3,0	-3,7	3,5	3,5	3,5	3,5	3,5	3,5
		0,0	-0,7	3,7	3,7	3,7	3,7	3,7	3,5
		3,0	2,2	3,9	3,9	3,9	3,9	3,7	3,5
		5,0	4,1	4,1	4,1	4,0	3,9	3,7	3,5
		7,0	6,0	4,2	4,2	4,0	3,9	3,7	3,5
		9,0	7,9	4,3	4,3	4,0	3,9	3,7	3,5
		11,0	9,8	4,5	4,3	4,0	3,9	3,7	3,5
		13,0	11,8	4,5	4,3	4,0	3,9	3,7	3,5
		15,0	13,7	4,5	4,3	4,0	3,9	3,7	3,5
40	5,0	-19,8	-20,0	3,0	2,9	2,9	2,9	2,9	2,9
		-18,8	-19,0	3,0	3,0	3,0	3,0	3,0	3,0
		-16,7	-17,5	3,2	3,2	3,2	3,2	3,2	3,2
		-14,7	-15,0	3,4	3,4	3,4	3,4	3,4	3,4
		-12,6	-13,0	3,6	3,6	3,6	3,5	3,5	3,5
		-10,5	-11,0	3,7	3,7	3,7	3,7	3,7	3,7
		-9,5	-10,0	3,8	3,8	3,8	3,8	3,8	3,8
		-8,5	-9,1	3,9	3,9	3,9	3,9	3,9	3,9
		-7,0	-7,6	4,0	4,0	4,0	4,0	4,0	4,0
		-5,0	-5,6	4,2	4,2	4,2	4,2	4,2	4,2
		-3,0	-3,7	4,4	4,4	4,4	4,4	4,4	4,4
		0,0	-0,7	4,7	4,6	4,6	4,6	4,6	4,4
		3,0	2,2	4,9	4,9	4,9	4,8	4,7	4,4
		5,0	4,1	5,1	5,1	5,0	4,8	4,7	4,4
		7,0	6,0	5,2	5,2	5,0	4,8	4,7	4,4
		9,0	7,9	5,4	5,3	5,0	4,8	4,7	4,4
		11,0	9,8	5,6	5,3	5,0	4,8	4,7	4,4
		13,0	11,8	5,6	5,3	5,0	4,8	4,7	4,4
		15,0	13,7	5,6	5,3	5,0	4,8	4,7	4,4

3TW25512-2A

4 Таблицы мощности

4 - 2 Таблицы мощности, обогрев

FXFQ-P8

Размер элемента	Номинальная Мощность	Температура воздуха снаружи		Температура воздуха внутри: °CDB					
				16,0	18,0	20,0	21,0	22,0	24,0
		(°CDB)	(°CWB)	кВт	кВт	кВт	кВт	кВт	кВт
50	6,3	-19,8	-20,0	3,7	3,7	3,7	3,7	3,7	3,7
		-18,8	-19,0	3,8	3,8	3,8	3,8	3,8	3,8
		-16,7	-17,0	4,1	4,0	4,0	4,0	4,0	4,0
		-14,7	-15,0	4,3	4,3	4,3	4,2	4,2	4,2
		-12,6	-13,0	4,5	4,5	4,5	4,5	4,5	4,5
		-10,5	-11,0	4,7	4,7	4,7	4,7	4,7	4,7
		-9,5	-10,0	4,8	4,8	4,8	4,8	4,8	4,8
		-8,5	-9,1	4,9	4,9	4,9	4,9	4,9	4,9
		-7,0	-7,6	5,1	5,1	5,1	5,1	5,1	5,1
		-5,0	-5,6	5,3	5,3	5,3	5,3	5,3	5,3
		-3,0	-3,7	5,5	5,5	5,5	5,5	5,5	5,5
		0,0	-0,7	5,9	5,9	5,8	5,8	5,8	5,5
		3,0	2,2	6,2	6,2	6,2	6,1	5,9	5,5
		5,0	4,1	6,4	6,4	6,3	6,1	5,9	5,5
		7,0	6,0	6,6	6,6	6,3	6,1	5,9	5,5
		9,0	7,9	6,8	6,7	6,3	6,1	5,9	5,5
		11,0	9,8	7,0	6,7	6,3	6,1	5,9	5,5
		13,0	11,8	7,1	6,7	6,3	6,1	5,9	5,5
		15,0	13,7	7,1	6,7	6,3	6,1	5,9	5,5
63	8,0	-19,8	-20,0	4,7	4,7	4,7	4,7	4,7	4,7
		-18,8	-19,0	4,9	4,9	4,8	4,8	4,8	4,8
		-16,7	-17,0	5,1	5,1	5,1	5,1	5,1	5,1
		-14,7	-15,0	5,4	5,4	5,4	5,4	5,4	5,4
		-12,6	-13,0	5,7	5,7	5,7	5,7	5,7	5,7
		-10,5	-11,0	6,0	6,0	6,0	6,0	6,0	5,9
		-9,5	-10,0	6,1	6,1	6,1	6,1	6,1	6,1
		-8,5	-9,1	6,3	6,3	6,2	6,2	6,2	6,2
		-7,0	-7,6	6,5	6,5	6,4	6,4	6,4	6,4
		-5,0	-5,6	6,8	6,7	6,7	6,7	6,7	6,7
		-3,0	-3,7	7,0	7,0	7,0	7,0	7,0	7,0
		0,0	-0,7	7,5	7,4	7,4	7,4	7,4	7,0
		3,0	2,2	7,9	7,8	7,8	7,7	7,5	7,0
		5,0	4,1	8,1	8,1	8,0	7,7	7,5	7,0
		7,0	6,0	8,4	8,4	8,0	7,7	7,5	7,0
		9,0	7,9	8,7	8,5	8,0	7,7	7,5	7,0
		11,0	9,8	8,9	8,5	8,0	7,7	7,5	7,0
		13,0	11,8	9,0	8,5	8,0	7,7	7,5	7,0
		15,0	13,7	9,0	8,5	8,0	7,7	7,5	7,0
80	10,0	-19,8	-20,0	5,9	5,9	5,9	5,9	5,9	5,8
		-18,8	-19,0	6,1	6,1	6,0	6,0	6,0	6,0
		-16,7	-17,0	6,4	6,4	6,4	6,4	6,4	6,4
		-14,7	-15,0	6,8	6,8	6,8	6,7	6,7	6,7
		-12,6	-13,0	7,1	7,1	7,1	7,1	7,1	7,1
		-10,5	-11,0	7,5	7,5	7,5	7,5	7,4	7,4
		-9,5	-10,0	7,7	7,7	7,6	7,6	7,6	7,6
		-8,5	-9,1	7,8	7,8	7,8	7,8	7,8	7,8
		-7,0	-7,6	8,1	8,1	8,1	8,1	8,0	8,0
		-5,0	-5,6	8,4	8,4	8,4	8,4	8,4	8,4
		-3,0	-3,7	8,8	8,8	8,7	8,7	8,7	8,7
		0,0	-0,7	9,3	9,3	9,3	9,3	9,3	8,7
		3,0	2,2	9,8	9,8	9,8	9,7	9,4	8,7
		5,0	4,1	10,2	10,1	10,0	9,7	9,4	8,7
		7,0	6,0	10,5	10,5	10,0	9,7	9,4	8,7
		9,0	7,9	10,8	10,6	10,0	9,7	9,4	8,7
		11,0	9,8	11,2	10,6	10,0	9,7	9,4	8,7
		13,0	11,8	11,3	10,6	10,0	9,7	9,4	8,7
		15,0	13,7	11,3	10,6	10,0	9,7	9,4	8,7
100	12,5	-19,8	-20,0	7,4	7,4	7,3	7,3	7,3	7,3
		-18,8	-19,0	7,6	7,6	7,6	7,5	7,5	7,5
		-16,7	-17,0	8,0	8,0	8,0	8,0	8,0	8,0
		-14,7	-15,0	8,5	8,5	8,4	8,4	8,4	8,4
		-12,6	-13,0	8,9	8,9	8,9	8,9	8,9	8,8
		-10,5	-11,0	9,4	9,3	9,3	9,3	9,3	9,3
		-9,5	-10,0	9,6	9,6	9,5	9,5	9,5	9,5
		-8,5	-9,1	9,8	9,8	9,7	9,7	9,7	9,7
		-7,0	-7,6	10,1	10,1	10,1	10,1	10,1	10,0
		-5,0	-5,6	10,6	10,5	10,5	10,5	10,5	10,5
		-3,0	-3,7	11,0	11,0	10,9	10,9	10,9	10,9
		0,0	-0,7	11,6	11,6	11,6	11,6	11,6	10,9
		3,0	2,2	12,3	12,3	12,2	12,1	11,7	10,9
		5,0	4,1	12,7	12,7	12,5	12,1	11,7	10,9
		7,0	6,0	13,1	13,1	12,5	12,1	11,7	10,9
		9,0	7,9	13,5	13,3	12,5	12,1	11,7	10,9
		11,0	9,8	14,0	13,3	12,5	12,1	11,7	10,9
		13,0	11,8	14,1	13,3	12,5	12,1	11,7	10,9
		15,0	13,7	14,1	13,3	12,5	12,1	11,7	10,9
125	16,0	-19,8	-20,0	9,4	9,4	9,4	9,4	9,4	9,3
		-18,8	-19,0	9,7	9,7	9,7	9,7	9,6	9,6
		-16,7	-17,0	10,3	10,3	10,2	10,2	10,2	10,2
		-14,7	-15,0	10,9	10,8	10,8	10,8	10,8	10,7
		-12,6	-13,0	11,4	11,4	11,4	11,4	11,3	11,3
		-10,5	-11,0	12,0	12,0	11,9	11,9	11,9	11,9
		-9,5	-10,0	12,3	12,2	12,2	12,2	12,2	12,2
		-8,5	-9,1	12,5	12,5	12,5	12,5	12,4	12,4
		-7,0	-7,6	13,0	12,9	12,9	12,9	12,9	12,8
		-5,0	-5,6	13,5	13,5	13,5	13,4	13,4	13,4
		-3,0	-3,7	14,1	14,0	14,0	14,0	14,0	13,9
		0,0	-0,7	14,9	14,9	14,8	14,8	14,8	13,9
		3,0	2,2	15,7	15,7	15,7	15,5	15,0	13,9
		5,0	4,1	16,3	16,2	16,0	15,5	15,0	13,9
		7,0	6,0	16,8	16,8	16,0	15,5	15,0	13,9
		9,0	7,9	17,3	17,0	16,0	15,5	15,0	13,9
		11,0	9,8	17,9	17,0	16,0	15,5	15,0	13,9
		13,0	11,8	18,1	17,0	16,0	15,5	15,0	13,9
		15,0	13,7	18,1	17,0	16,0	15,5	15,0	13,9

3TW25512-2A

5 Чертеж в масштабе и центр тяжести

5 - 1 Чертеж в масштабе

FXFQ20,25,32,40,50,63P8

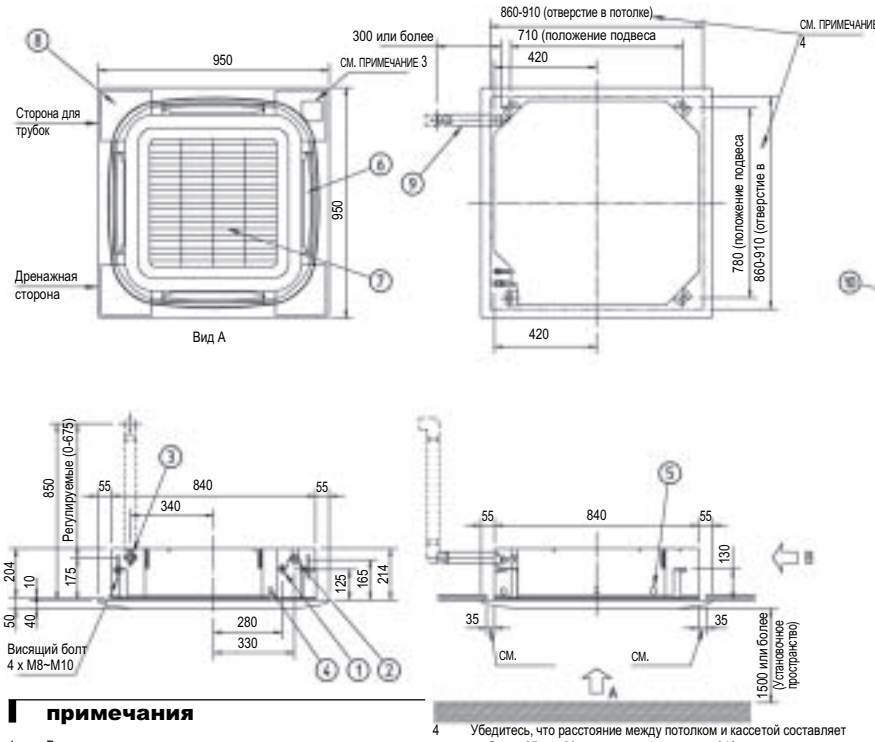

№	Название	Описание
1	Соединение трубкой для жидкости	ø A соединение раструбом
2	Соединение трубкой для газа	ø B соединение раструбом
3	Соединение дренажной трубы	VP25 (O.D. ø 32 /
4	Входное отверстие для	
5	Входное отверстие для	
6	Расход воздуха открыт	
7	Решетка отсоса воздуха	
8	Угловая декорированная крышка	
9	Сливной шланг	O.D. ø 32 /внутренний
10	Выбиваемое отверстие	

МОДЕЛЬ	A	B
FXFQ20-50P8	6.35	12.7
FXFQ63P8	9.52	15.9

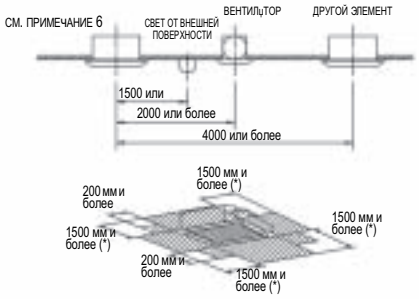

(*) В случае, когда отверстие для расхода закрыто с помощью опции "герметичный элемент", то расстояние в 1500 мм может быть уменьшено до 500 мм на закрытой стороне.

примечания

1 Расположение этикеток
- Корпус аппарата: на крышке блока управления.
- Декорационная панель: на раме панели со стороны двигателя под угловой крышкой

2 При установке дополнительных элементов обращайтесь к установочным чертежам.
- Для набора для всасывания свежего воздуха необходимо проверочное отверстие

3 При использовании инфракрасного дистанционного управления в этой позиции будет расположен приемник сигнала. Более подробная информация приведена на схеме инфракрасного дистанционного управления.

4 Убедитесь, что расстояние между потолком и кассетой составляет не более 35 мм. Макс отверстие в потолке: 910 мм.

5 Если показатели условий окружающей среды превышают 30°C и RH 80% на потолке, и свежий воздух вводится через потолок, необходима дополнительная изоляция (вспененный полиэтилен толщиной 10 мм или более).

6 Проверьте расстояния по чертежу

3TW28834-1B

FXFQ80,100P8

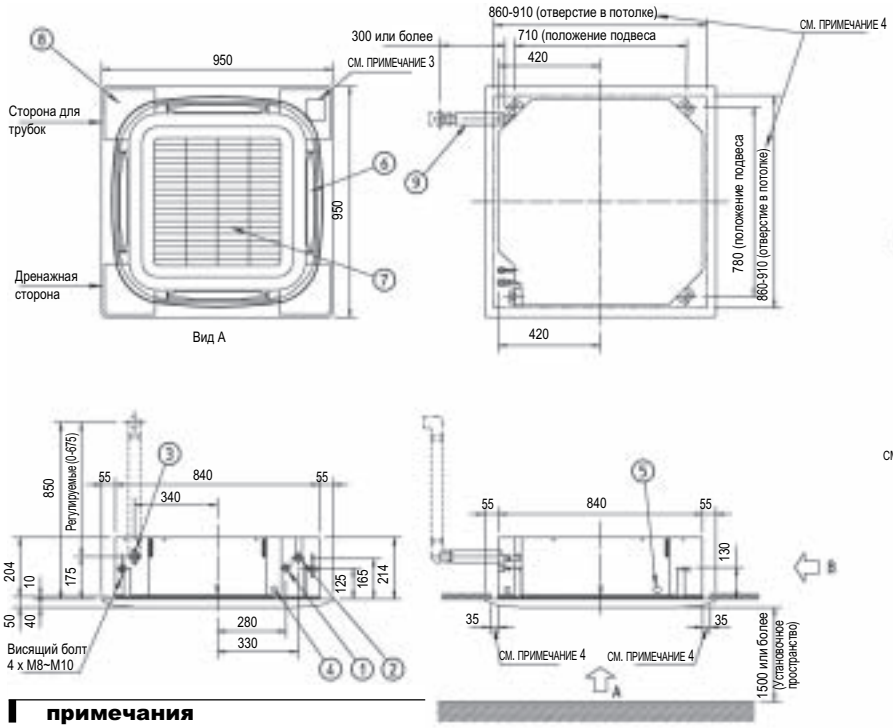

№	Название	Описание
1	Соединение трубкой для жидкости	ø 9.52 соединение
2	Соединение трубкой для газа	ø 15,90 соединение
3	Соединение дренажной трубы	VP25 (O.D. ø32 /внутренний
4	Входное отверстие для	
5	Входное отверстие для	
6	Расход воздуха открыт	
7	Решетка отсоса воздуха	
8	Угловая декорированная крышка	
9	Сливной шланг	O.D. ø 32 /внутренний
10	Выбиваемое отверстие	

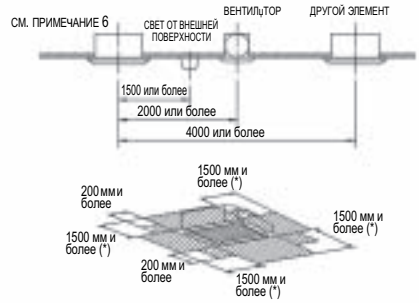

(*) В случае, когда отверстие для расхода закрыто с помощью опции "герметичный элемент", то расстояние в 1500 мм может быть уменьшено до 500 мм на закрытой стороне.

примечания

1 Расположение этикеток
- Корпус аппарата: на крышке блока управления.
- Декорационная панель: на раме панели со стороны двигателя под угловой крышкой

2 При установке дополнительных элементов обращайтесь к установочным чертежам.
- Для набора для всасывания свежего воздуха необходимо проверочное отверстие

3 При использовании инфракрасного дистанционного управления в этой позиции будет расположен приемник сигнала. Более подробная информация приведена на схеме инфракрасного дистанционного управления.

4 Убедитесь, что расстояние между потолком и кассетой составляет не более 35 мм. Макс отверстие в потолке: 910 мм.

5 Если показатели условий окружающей среды превышают 30°C и RH 80% на потолке, и свежий воздух вводится через потолок, необходима дополнительная изоляция (вспененный полиэтилен толщиной 10 мм или более).

6 Проверьте расстояния по чертежу

3TW28894-1B

5 Чертеж в масштабе и центр тяжести

5 - 1 Чертеж в масштабе

FXFQ125P8

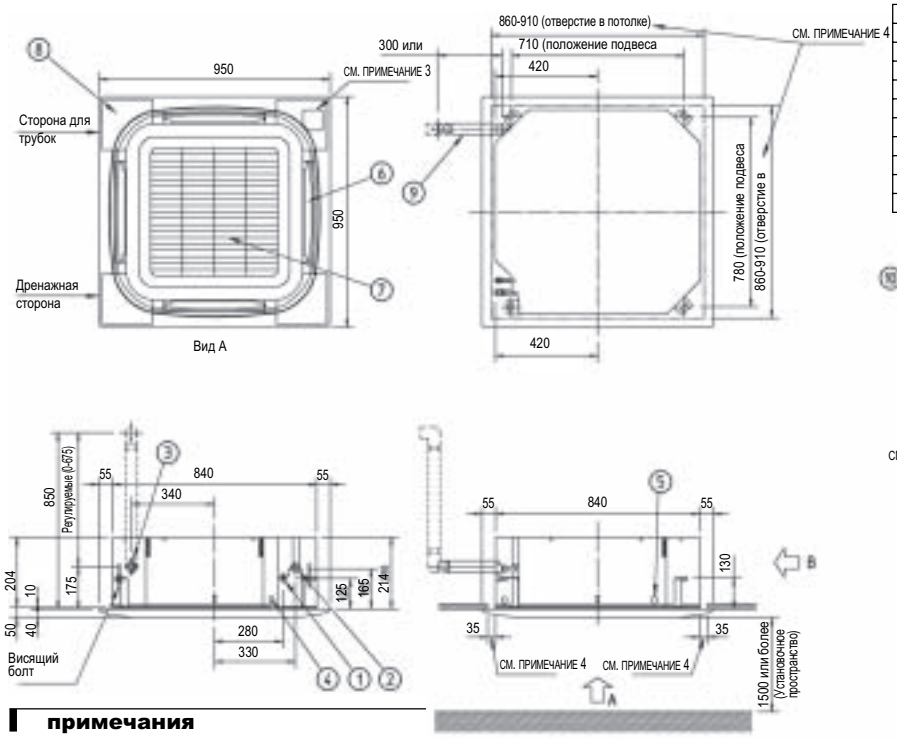

№	Название	Описание
1	Соединение трубкой для жидкости	Ø 9.52 соединение
2	Соединение трубкой для газа	Ø 15,90 соединение
3	Соединение дренажной трубы	VP25 (O.D. Ø 32 /
4	Входное отверстие для	
5	Входное отверстие для	
6	Расход воздуха открыт	
7	Решетка отсоса воздуха	
8	Угловая декорированная крышка	
9	Сливной шланг	O.D. Ø 32 /внутренний
10	Выбиваемое отверстие	

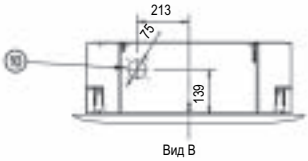

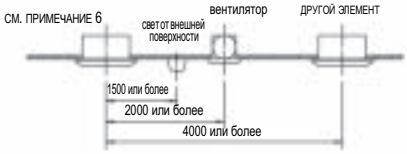

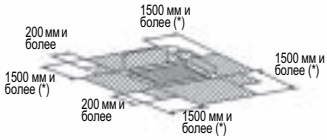

(*) В случае, когда отверстие для расхода закрыто с помощью опции "герметичный элемент", то расстояние в 1500 мм может быть уменьшено до 500 мм на закрытой стороне.

примечания

1 Расположение этикеток
- Корпус аппарата: на крышке блока управления.
- Декорационная панель: на раме панели со стороны двигателя под угловой крышкой

2 При установке дополнительных элементов обращайтесь к установочным чертежам.
- Для набора для всасывания свежего воздуха необходимо проверочное отверстие

3 При использовании инфракрасного дистанционного управления в этой позиции будет расположен приемник сигнала. Более подробная информация приведена на схеме инфракрасного дистанционного управления.

4 Убедитесь, что расстояние между потолком и кассетой составляет не более 35 мм. Макс отверстие в потолке: 910 мм.

5 Если показатели условий окружающей среды превышают 30°C и RH 80% на потолке, и свежий воздух вводится через потолок, необходима дополнительная изоляция (вспененный полиэтилен толщиной 10 мм или более).

6 Проверьте расстояния по чертежу

3TW28914-1B

5 Чертеж в масштабе и центр тяжести

5 - 2 Габаритный чертеж и аксессуары

FXFQ20,25,32,40,50,63P8

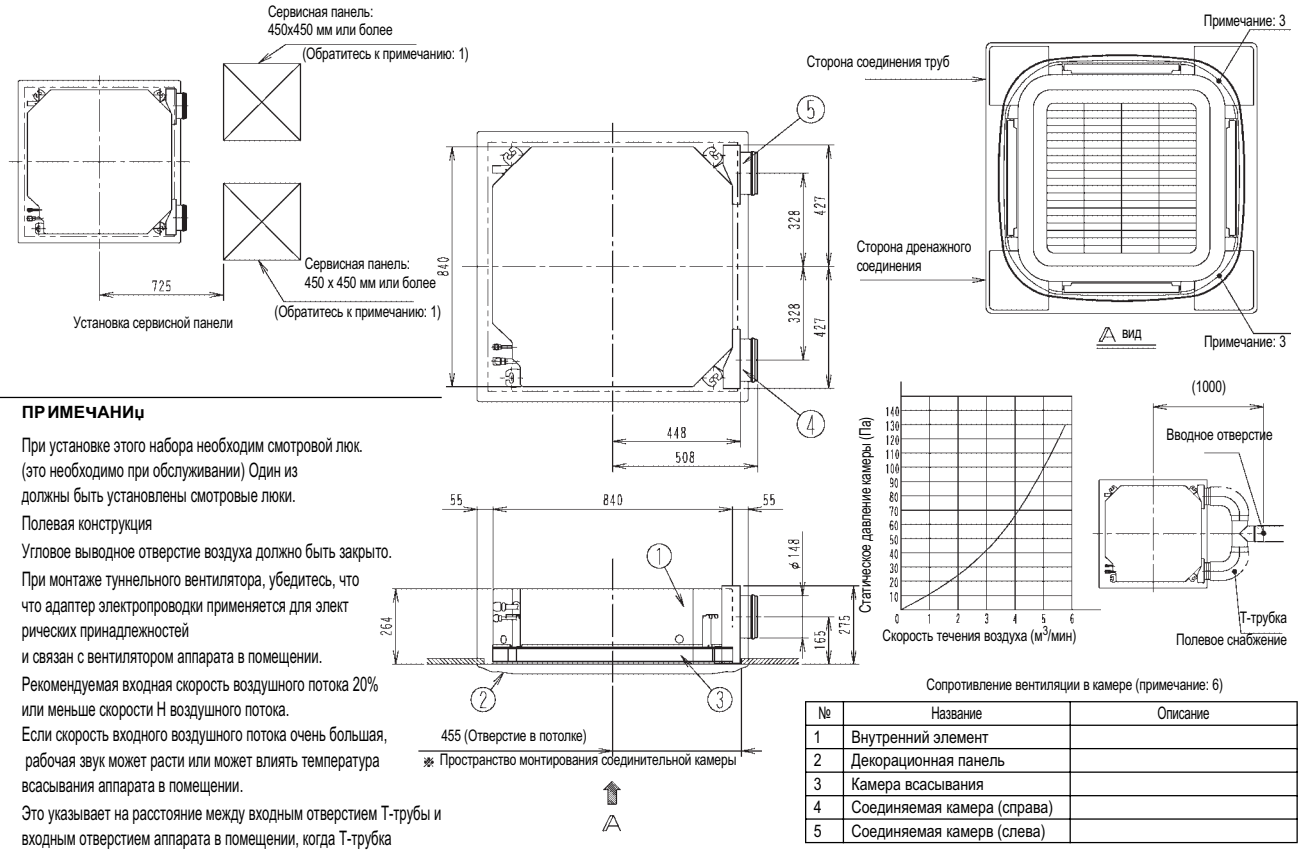

ПРИМЕЧАНИЦ

1 При установке этого набора необходим смотровой люк. (это необходимо при обслуживании) Один из должны быть установлены смотровые люки.

2 Полевая конструкция

3 Угловое выводное отверстие воздуха должно быть закрыто.

4 При монтаже туннельного вентилятора, убедитесь, что что адаптер электропроводки применяется для электрических принадлежностей и связан с вентилятором аппарата в помещении.

5 Рекомендуемая входная скорость воздушного потока 20% или меньше скорости Н воздушного потока. Если скорость входного воздушного потока очень большая, рабочая звук может расти или может влиять температура всасывания аппарата в помещении.

6 Это указывает на расстояние между входным отверстием Т-трубы и входным отверстием аппарата в помещении, когда Т-трубка

№	Название	Описание
1	Внутренний элемент	
2	Декорационная панель	
3	Камера всасывания	
4	Соединяемая камера (справа)	
5	Соединяемая камерв (слева)	

3D057035

FXFQ80,100P8

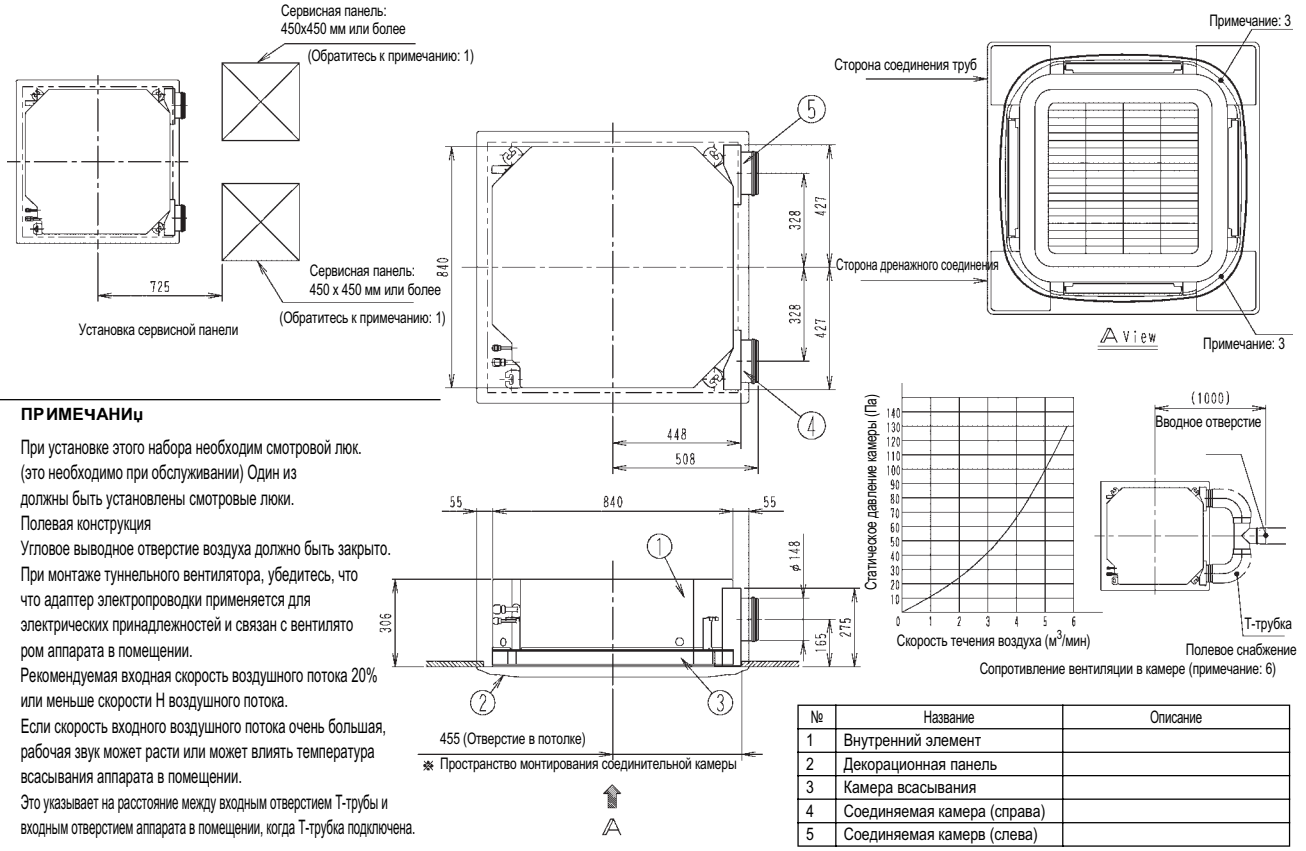

ПРИМЕЧАНИЦ

1 При установке этого набора необходим смотровой люк. (это необходимо при обслуживании) Один из должны быть установлены смотровые люки.

2 Полевая конструкция

3 Угловое выводное отверстие воздуха должно быть закрыто.

4 При монтаже туннельного вентилятора, убедитесь, что что адаптер электропроводки применяется для электрических принадлежностей и связан с вентилятором аппарата в помещении.

5 Рекомендуемая входная скорость воздушного потока 20% или меньше скорости Н воздушного потока. Если скорость входного воздушного потока очень большая, рабочая звук может расти или может влиять температура всасывания аппарата в помещении.

6 Это указывает на расстояние между входным отверстием Т-трубы и входным отверстием аппарата в помещении, когда Т-трубка подключена.

№	Название	Описание
1	Внутренний элемент	
2	Декорационная панель	
3	Камера всасывания	
4	Соединяемая камера (справа)	
5	Соединяемая камерв (слева)	

3D057034

5 Чертеж в масштабе и центр тяжести

5 - 2 Габаритный чертеж и аксессуары

FXFQ125P8

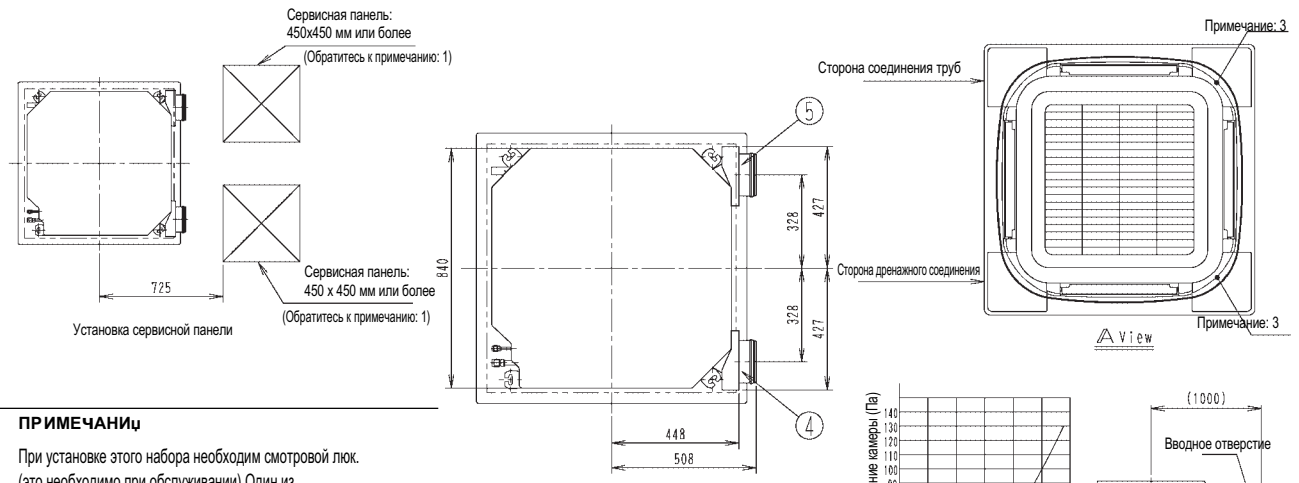

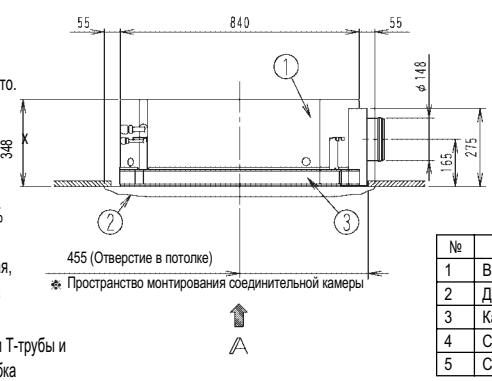

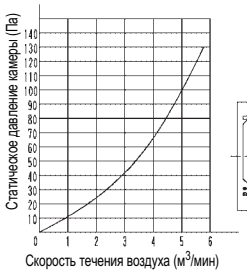

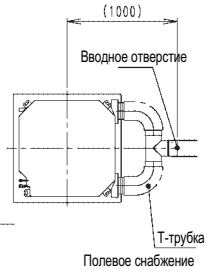

ПРИМЕЧАНИЦ

1 При установке этого набора необходим смотровой люк. (это необходимо при обслуживании) Один из должны быть установлены смотровые люки.

2 Полевая конструкция

3 Угловое выводное отверстие воздуха должно быть закрыто.

4 При монтаже туннельного вентилятора, убедитесь, что что адаптер электропроводки применяется для электри принадлежностей и связан с вентилятором аппарата в помещении.

5 Рекомендуемая входная скорость воздушного потока 20% или меньше скорости Н воздушного потока. Если скорость входного воздушного потока очень большая, рабочая звук может расти или может влиять температура всасывания аппарата в помещении.

6 Это указывает на расстояние между входным отверстием Т-трубы и входным отверстием аппарата в помещении, когда Т-трубка

Сопротивление вентиляции в камере (примечание: 6)

№	Название	Описание
1	Внутренний элемент	
2	Декорационная панель	
3	Камера всасывания	
4	Соединяемая камера (справа)	
5	Соединяемая камерв (слева)	

3D057032

5 Чертеж в масштабе и центр тяжести

5 - 3 Центр тяжести

FXFQ-P8

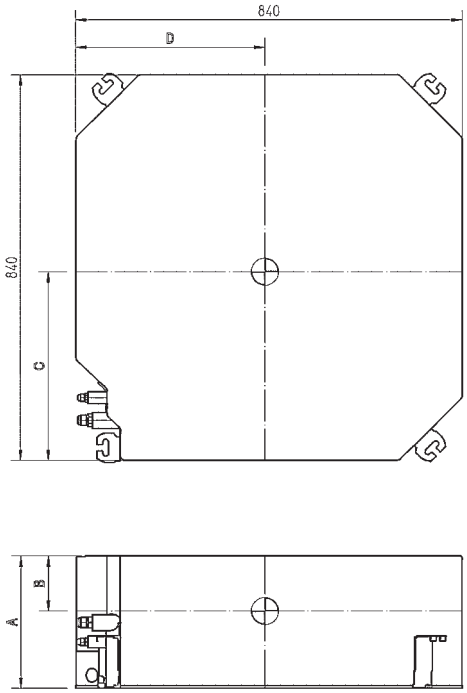

Модели	А	Б	В	Г
FXFQ20~63	202	60	409	358
FXFQ80~100	246	90	411	411
FXFQ125	288	120	420	420

4TW28839-2

6 Схема трубной обвязки

FXFQ-P8

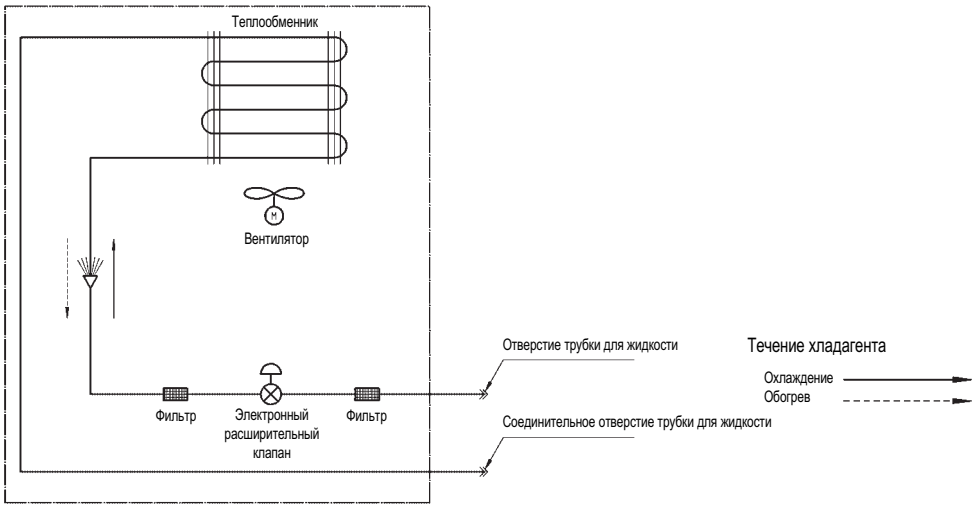

Диаметры подключение трубки для

Модель	Газ	Жидкость
FXFQ20,25,32,50P8	o12.70	o6,35
FXFQ63,80,100,125P8	o15.90	o9.52

3TW28835-1

7 Монтажная схема

7 - 1 Монтажная схема

FXFQ-P8

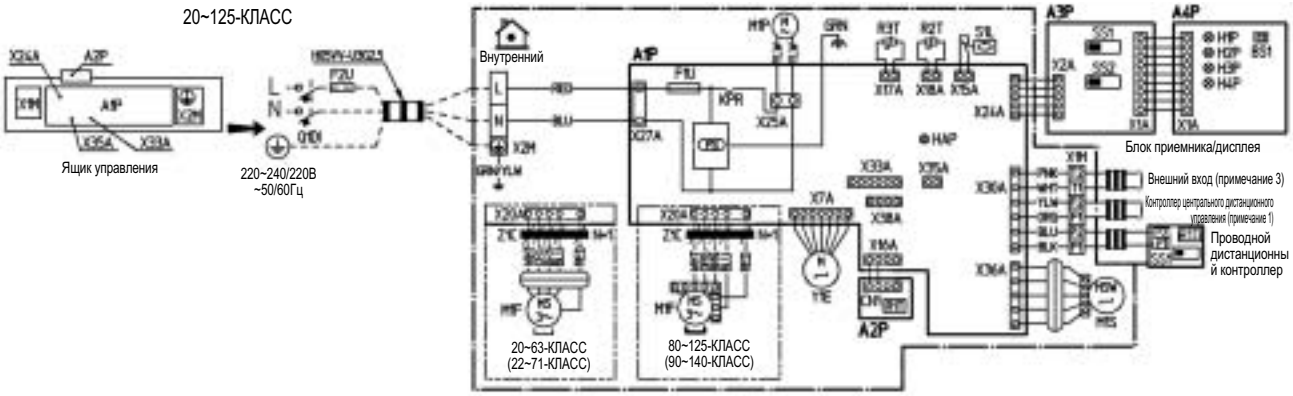

Внутренний элемент		R2T	Термистор (змеевик)	SS1	Селекторный переключатель (основной/вспомогательный)
A1P	Печатная панель	R3T	Термистор (водосборник)	SS2	Селектор (установка беспроводного адреса)
A2P	Печатная панель	S1L	Поплавковый переключатель	**Соединитель для дополнительных частей**	
C1	Конденсатор	X1M	Контактная полоска	X24A	Соединитель (беспроводное дистанционное управление)
F1U	Предохранитель (T, 5A, 250B)	X2M	Контактная полоска	X33A	Соединитель (адаптер для проводки)
F2U	Полевой предохранитель	Y1E	Электронный расширительный клапан	X35A	Соединитель (адаптер группового контроля)
HAP	Светодиод (зеленый - сервисный монитор)	Z1C	Ферритовый сердечник	X38A	Соединитель (для нескольких блоков)
KPR	Магнитное реле (M1P)	**Блок приемника/дисплея (соединен с беспроводным дистанционным управлением)**		**Проводной пульт дистанционного управления**	
L1	Змеевик	A3P	Печатная панель	R1T	Термистор (воздушный)
M1F	Двигатель (внутренний вентилятор)	A4P	Печатная панель	SS1	Селекторный переключатель (основной/вспомогательный)
M1P	Двигатель (дренажный насос)	BS1	Кнопка (вкл/выкл)		
M1S	Двигатель (поворачивающая задвижка)	H1P	Светодиод (вкл - красный)		
PS	Контур питания	H2P	Светодиод (таймер - зеленый)		
O1DI	Определитель утечки на землю	H3P	Светодиод (фильтрование - красный)		
R1T	Термистор (воздушный)	H4P	Светодиод (размораживание - оранжевый)		

: Терминал
: Соединитель
: Соединитель
: Внешняя проводка

Цвета:						
КРС:	Крс	ПРП:	Пурпурный	ОРН:	Оранжевый
ЧРН:	Черный	СЕР:	Серый	ЗЕЛ:	Зеленый
БЕЛ:	Белый	Син:	Синий		
ЖЕЛ:	Желтый	РЗВ:	Розовый		

3TW31056-1

ПРИМЕЧАНИЦ

1 При использовании центрального пульта дистанционного управления подсоедините его к аппарату в соответствии с входящими в комплект инструкциями по установке.
2 Используются X24A, X33A и X35A, которые связаны с дополнительными элементами.
3 При подключении входных проводов снаружи, принудительное управление включением/выключением может осуществляться с пульта дистанционного управления.
подробности смотрите в руководстве по установке.
4 Проверьте установку селекторного переключателя (SS1, SS2) по руководству по установке, техническим данным и т.д.

8 Данные по шуму

8 - 1 Спектр звукового давления

FXFQ20P8

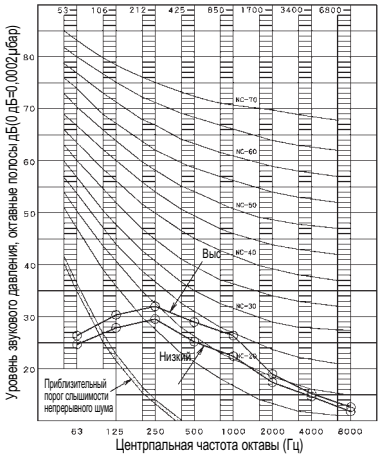

4D056867

Масштаб	Режим	
	Выс	Низкий
A	31.0	28,0
B	37.0	34,0

Вышего всего (dB):
(B, G, N уже выпрямленены)
Условия работы:
- Источник питания: 220-240В 50Гц/220В 60Гц
- Охлаждение: температура возращающегося воздуха: 27°C DB, 19°C WB - внешняя температура 35°C DB, 24°C WB
- Обогрев: температура возращающегося воздуха: 20°C DB, 15°C WB - внешняя температура: 7°C DB, 6°C WB
- 4 направления расхода

Уровень мощности (dB): Выс 49
Измеряемое место: Звукоизмерительная камера
Местоположение микрофона

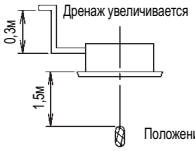

примечание: Рабочий шум отличается от работы и внешних условий.

FXFQ25P8

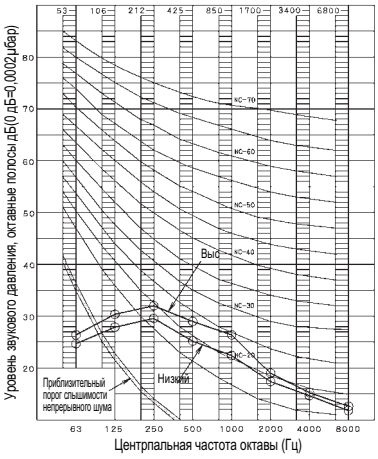

4D056868

Масштаб	Режим	
	Выс	Низкий
A	31.0	28,0
B	37.0	34,0

Вышего всего (dB):
(B, G, N уже выпрямленены)
Условия работы:
- Источник питания: 220-240В 50Гц/220В 60Гц
- Охлаждение: температура возращающегося воздуха: 27°C DB, 19°C WB - внешняя температура 35°C DB, 24°C WB
- Обогрев: температура возращающегося воздуха: 20°C DB, 15°C WB - внешняя температура: 7°C DB, 6°C WB
- 4 направления расхода

Уровень мощности (dB): Выс 49
Измеряемое место: Звукоизмерительная камера
Местоположение микрофона

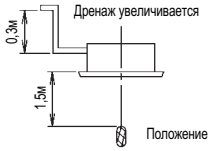

Примечание: Рабочий шум отличается от работы и внешних условий.

FXFQ32P8

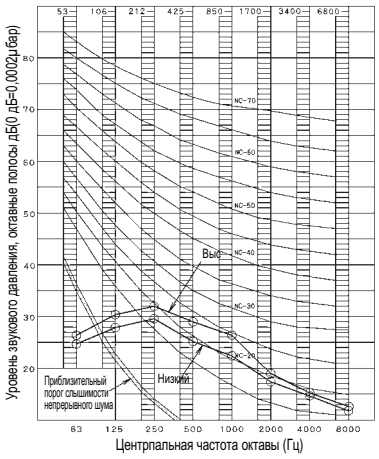

4D056869

Масштаб	Режим	
	Выс	Низкий
A	31.0	28,0
B	37.0	34,0

Вышего всего (dB):
(B, G, N уже выпрямленены)
Условия работы:
- Источник питания: 220-240В 50Гц/220В 60Гц
- Охлаждение: температура возращающегося воздуха: 27°C DB, 19°C WB - внешняя температура 35°C DB, 24°C WB
- Обогрев: температура возращающегося воздуха: 20°C DB, 15°C WB - внешняя температура: 7°C DB, 6°C WB
- 4 направления расхода

Уровень мощности (dB): Выс 49
Измеряемое место: Звукоизмерительная камера
Местоположение микрофона

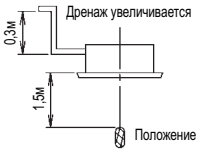

примечание: Рабочий шум отличается от работы и внешних условий.

FXFQ40P8

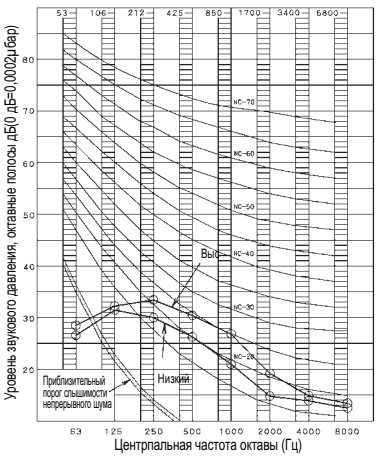

4D056870

Масштаб	Режим	
	Выс	Низкий
A	32.0	28,0
B	38.0	34,0

Вышего всего (dB):
(B, G, N уже выпрямленены)
Условия работы:
- Источник питания: 220-240В 50Гц/220В 60Гц
- Охлаждение: температура возращающегося воздуха: 27°C DB, 19°C WB - внешняя температура 35°C DB, 24°C WB
- Обогрев: температура возращающегося воздуха: 20°C DB, 15°C WB - внешняя температура: 7°C DB, 6°C WB
- 4 направления расхода

Уровень мощности (dB): Выс 50
Измеряемое место: Звукоизмерительная камера
Местоположение микрофона

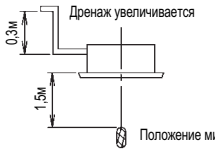

примечание: Рабочий шум отличается от работы и внешних условий.

8 Данные по шуму

8 - 1 Спектр звукового давления

FXFQ50P8

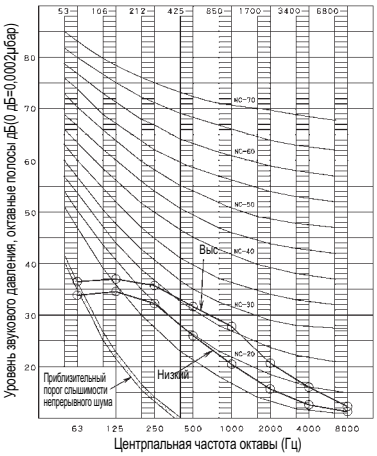

4D056871

Масштаб	Режим	
	Выс	Низкий
A	33.0	28,0
B	39.0	34,0

Вышего всего (dB):
(B, G, N уже выпрямленены)
Условия работы:
- Источник питания: 220-240В 50Гц/220В 60Гц
- Охлаждение: температура возращающегося воздуха: 27°C DB, 19°C WB - внешняя температура 35°C DB, 24°C WB
- Обогрев: температура возращающегося воздуха: 20°C DB, 15°C WB - внешняя температура: 7°C DB, 6°C WB
- 4 направления расхода

Уровень мощности (dB): Выс 51
Измеряемое место: Звукоизмерительная камера
Местоположение микрофона

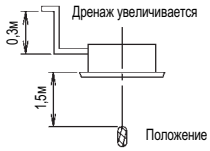

примечание: Рабочий шум отличается от работы и внешних условий.

FXFQ63P8

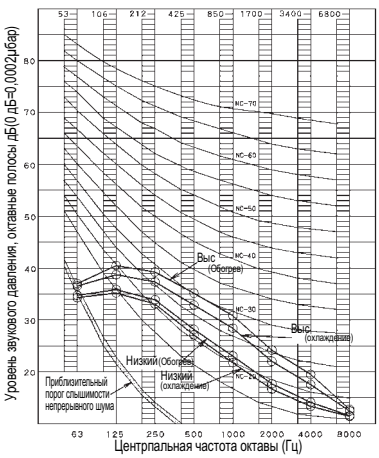

4D056872

Масштаб	Режим			
	Выс		Низкий	
	Охлаждение	Обогрев	Охлаждение	Обогрев
A	34,0	36,0	29,0	30.0
B	40,0	42,0	35.0	36,0

Вышего всего (dB):
(B, G, N уже выпрямленены)
Условия работы:
- Источник питания: 220-240В 50Гц/220В 60Гц
- Охлаждение: температура возращающегося воздуха: 27°C DB, 19°C WB - внешняя температура 35°C DB, 24°C WB
- Обогрев: температура возращающегося воздуха: 20°C DB, 15°C WB - внешняя температура: 7°C DB, 6°C WB
- 4 направления расхода

Уровень мощности (dB):

Выс	
Охлаждение	Обогрев
52	54

Измеряемое место: Звукоизмерительная камера
Местоположение микрофона

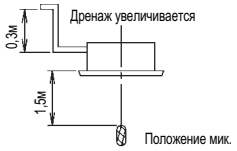

Примечание: Рабочий шум отличается от работы и внешних условий.

FXFQ80P8

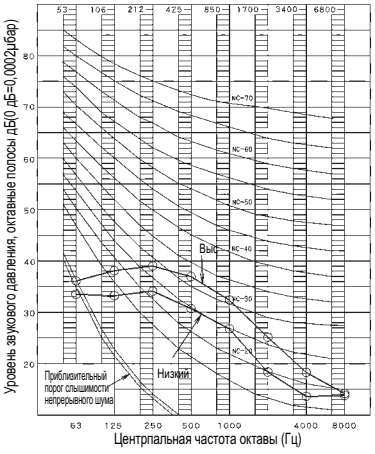

4D056873

Масштаб	Режим	
	Выс	Низкий
A	38.0	32.0
B	44.0	38.0

Вышего всего (dB):
(B, G, N уже выпрямленены)
Условия работы:
- Источник питания: 220-240В 50Гц/220В 60Гц
- Охлаждение: температура возращающегося воздуха: 27°C DB, 19°C WB - внешняя температура 35°C DB, 24°C WB
- Обогрев: температура возращающегося воздуха: 20°C DB, 15°C WB - внешняя температура: 7°C DB, 6°C WB
- 4 направления расхода

Уровень мощности (dB): Выс 55
Измеряемое место: Звукоизмерительная камера
Местоположение микрофона

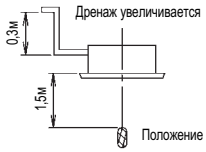

примечание: Рабочий шум отличается от работы и внешних условий.

FXFQ100P8

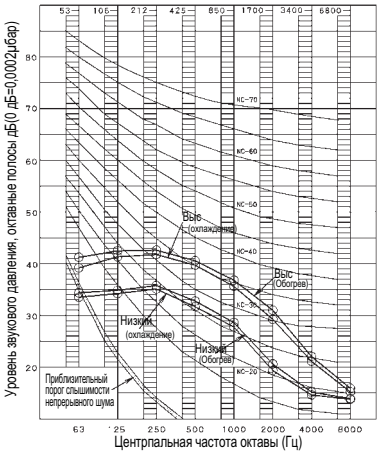

4D056874

Масштаб	Режим			
	Выс		Низкий	
	Охлаждение	Обогрев	Охлаждение	Обогрев
A	41.0	42,0	33.0	34,0
B	47.0	48.0	39.0	40,0

Вышего всего (dB):
(B, G, N уже выпрямленены)
Условия работы:
- Источник питания: 220-240В 50Гц/220В 60Гц
- Охлаждение: температура возращающегося воздуха: 27°C DB, 19°C WB - внешняя температура 35°C DB, 24°C WB
- Обогрев: температура возращающегося воздуха: 20°C DB, 15°C WB - внешняя температура: 7°C DB, 6°C WB
- 4 направления расхода

Уровень мощности (dB):

Выс	
Охлаждение	Обогрев
58	59

Измеряемое место: Звукоизмерительная камера
Местоположение микрофона

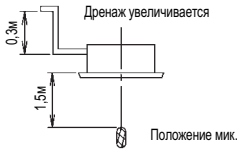

примечание: Рабочий шум отличается от работы и внешних условий.

8 Данные по шуму

8 - 1 Спектр звукового давления

FXFQ125P8

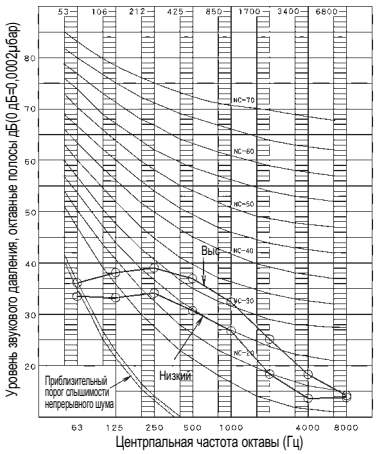

4D056875

Масштаб	Режим	
	Выс	Низкий
A	44.0	34,0
B	50,0	40,0

Вышего всего (dB):
(B, G, N уже выпрямленены)
Условия работы:

- Источник питания: 220-240В 50Гц/220В 60Гц
- Охлаждение: температура возращающегося воздуха: 27°C DB, 19°C WB - внешняя температура 35°C DB, 24°C WB
- Обогрев: температура возращающегося воздуха: 20°C DB, 15°C WB - внешняя температура: 7°C DB, 6°C WB
- 4 направления расхода

Уровень мощности (dB): Выс 61

Измеряемое место: Звукоизмерительная камера

Местоположение микрофона

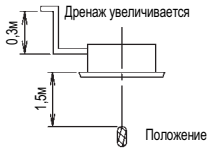

примечание: Рабочий шум отличается от работы и внешних условий.

8 Данные по шуму

8 - 2 Спектр звуковой мощности

FXFQ20,25P8

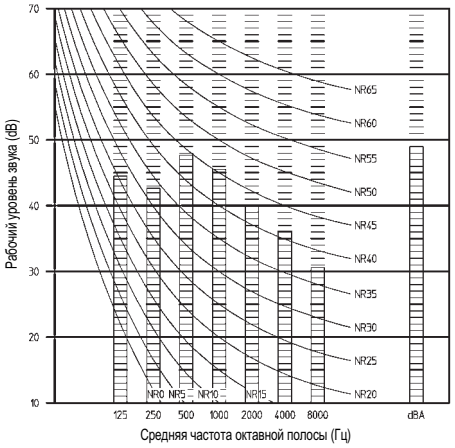

4TW28837-1

ПРИМЕЧАНИЦ

1 Данные действительны при свободных полевых условиях.
2 Данные верны при обычных условиях работы.
3 dBA = рабочий уровень звука с весом A (шкала A согласно IEC).
4 Базовая интенсивность звука 0dB = 10E-6μW/m^2
5 Кривая для FXFQ20,25P8VEB в режиме охлаждения

FXFQ32P8

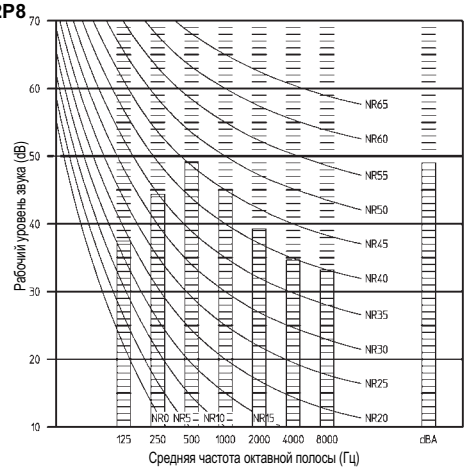

4TW28857-1

ПРИМЕЧАНИЦ

1 Данные действительны при свободных полевых условиях.
2 Данные верны при обычных условиях работы.
3 dBA = рабочий уровень звука с весом A (шкала A согласно IEC).
4 Базовая интенсивность звука 0dB = 10E-6μW/m^2
5 Кривая для FXF32P8VEB в режиме охлаждения

FXFQ40P8

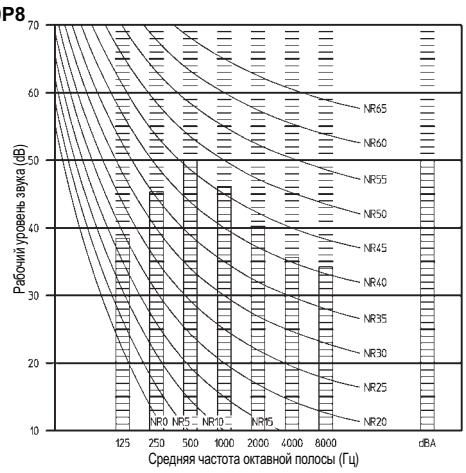

4TW28867-1

ПРИМЕЧАНИЦ

1 Данные действительны при свободных полевых условиях.
2 Данные верны при обычных условиях работы.
3 dBA = рабочий уровень звука с весом A (шкала A согласно IEC).
4 Базовая интенсивность звука 0dB = 10E-6μW/m^2
5 Кривая для FXFQ40P8VEB в режиме охлаждения

FXFQ50P8

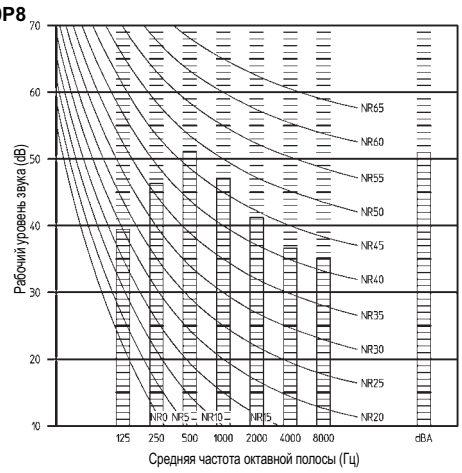

4TW28877-1

ПРИМЕЧАНИЦ

1 Данные действительны при свободных полевых условиях.
2 Данные верны при обычных условиях работы.
3 dBA = рабочий уровень звука с весом A (шкала A согласно IEC).
4 Базовая интенсивность звука 0dB = 10E-6μW/m^2
5 Кривая для FXFQ50P8VEB в режиме охлаждения

8 Данные по шуму

8 - 2 Спектр звуковой мощности

FXFQ63P8

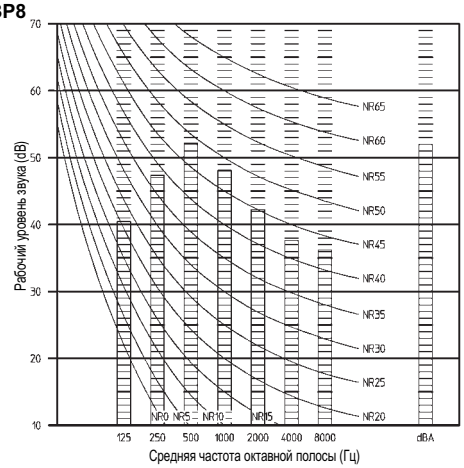

4TW28887-1

ПРИМЕЧАНИЦ

1 Данные действительны при свободных полевых условиях.
2 Данные верны при обычных условиях работы.
3 dBA = рабочий уровень звука с весом A (шкала A согласно IEC).
4 Базовая интенсивность звука 0dB = 10E-6μW/m^2
5 Кривая для FXFQ63P8VEB в режиме охлаждения

FXFQ80P8

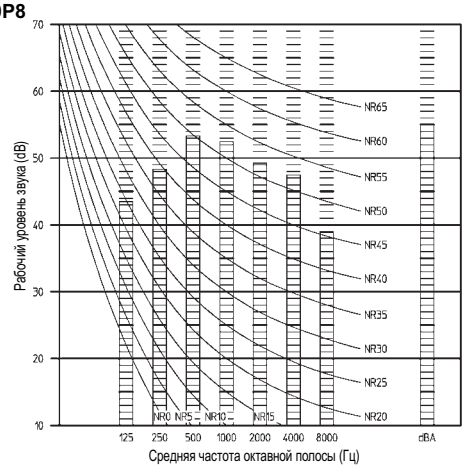

4TW28897-1

ПРИМЕЧАНИЦ

1 Данные действительны при свободных полевых условиях.
2 Данные верны при обычных условиях работы.
3 dBA = рабочий уровень звука с весом A (шкала A согласно IEC).
4 Базовая интенсивность звука 0dB = 10E-6μW/m^2
5 Кривая для FXFQ80P8VEB в режиме охлаждения

FXFQ100P8

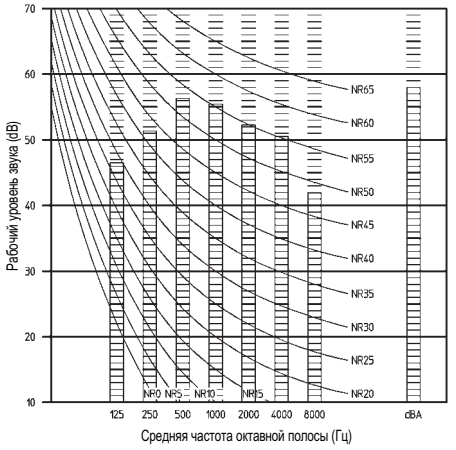

4TW28907-1

ПРИМЕЧАНИЦ

1 Данные действительны при свободных полевых условиях.
2 Данные верны при обычных условиях работы.
3 dBA = рабочий уровень звука с весом A (шкала A согласно IEC).
4 Базовая интенсивность звука 0dB = 10E-6μW/m^2
5 Кривая для FXFQ100P8VEB в режиме охлаждения

FXFQ125P8

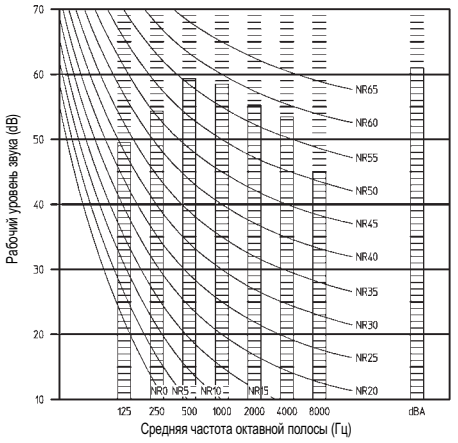

4TW28917-1

ПРИМЕЧАНИЦ

1 Данные действительны при свободных полевых условиях.
2 Данные верны при обычных условиях работы.
3 dBA = рабочий уровень звука с весом A (шкала A согласно IEC).
4 Базовая интенсивность звука 0dB = 10E-6μW/m^2
5 Кривая для FXFQ125P8VEB в режиме охлаждения

9 Схема потока воздуха

FXFQ20P8

Распределение скорости холодного воздуха

Расход воздуха всюду, направление потока воздуха: горизонтально

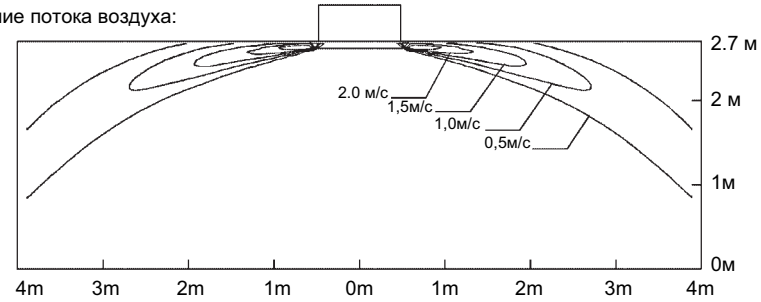

Распределение температуры охлаждающего воздуха

Расход воздуха всюду, направление потока воздуха: горизонтально

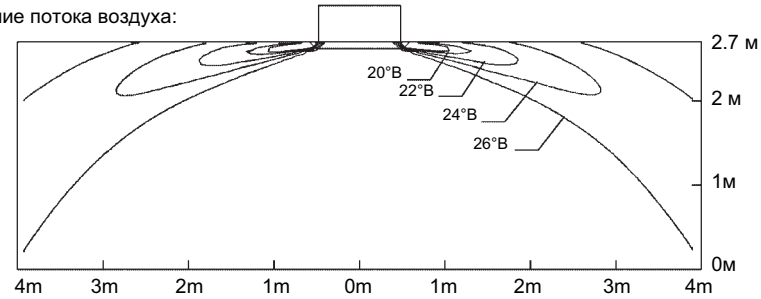

4D057221

FXFQ25P8

Распределение скорости холодного воздуха

Расход воздуха всюду, направление потока воздуха: горизонтально

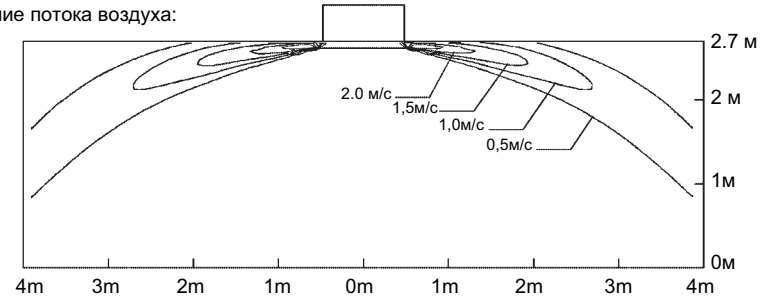

Распределение температуры охлаждающего воздуха

Расход воздуха всюду, направление потока воздуха: горизонтально

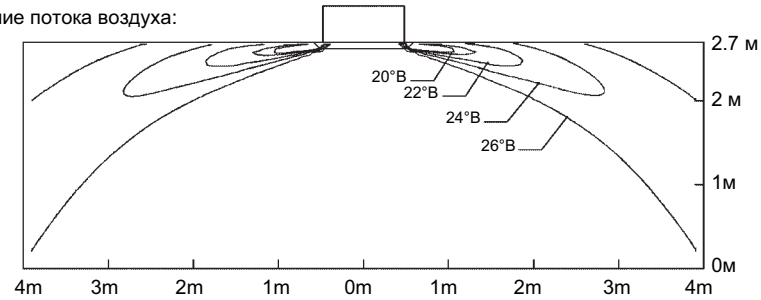

4D057223

9 Схема потока воздуха

FXFQ32P8

Распределение скорости холодного воздуха

Расход воздуха всюду, направление потока воздуха: горизонтально

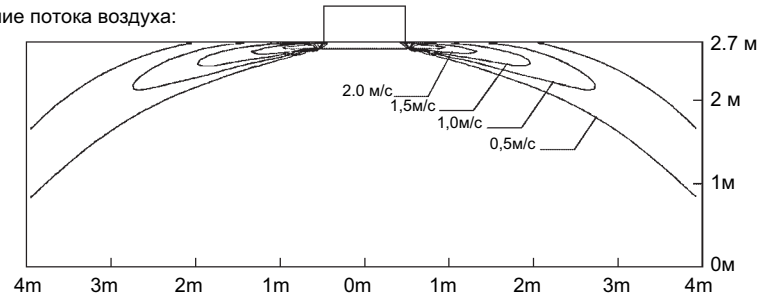

Распределение температуры охлаждающего воздуха

Расход воздуха всюду, направление потока воздуха: горизонтально

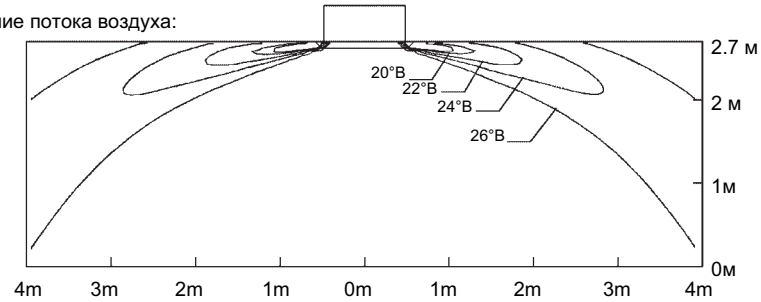

4D057225

FXFQ40P8

Распределение скорости холодного воздуха

Расход воздуха всюду, направление потока воздуха: горизонтально

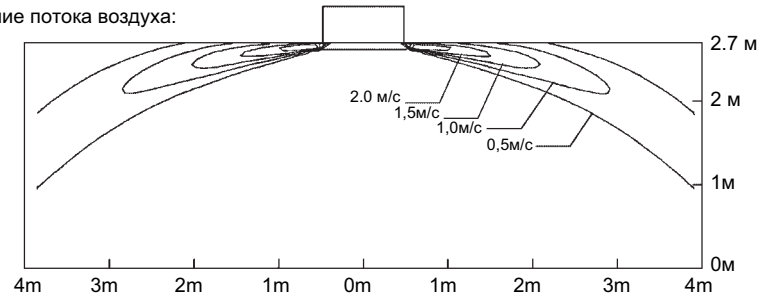

Распределение температуры охлаждающего воздуха

Расход воздуха всюду, направление потока воздуха: горизонтально

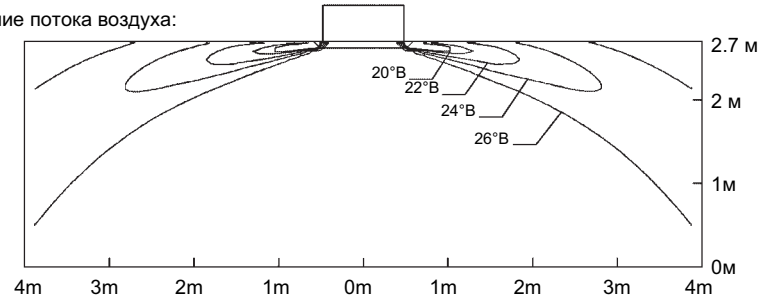

4D057227

9 Схема потока воздуха

FXFQ50P8

Распределение скорости холодного воздуха

Расход воздуха всюду, направление потока воздуха: горизонтально

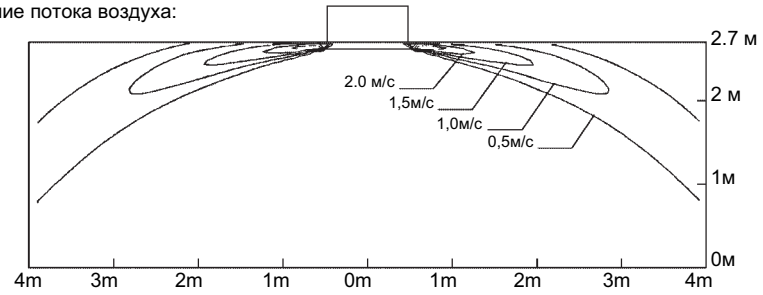

Распределение температуры охлаждающего воздуха

Расход воздуха всюду, направление потока воздуха: горизонтально

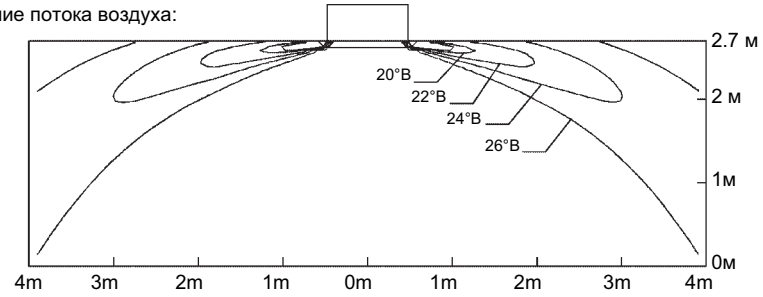

4D057229

FXFQ63P8

Распределение скорости холодного воздуха

Расход воздуха всюду, направление потока воздуха: горизонтально

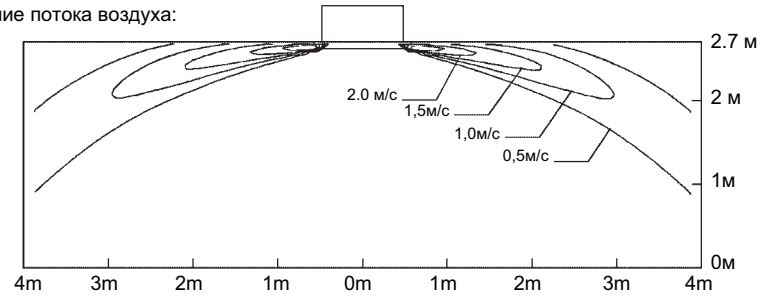

Распределение температуры охлаждающего воздуха

Расход воздуха всюду, направление потока воздуха: горизонтально

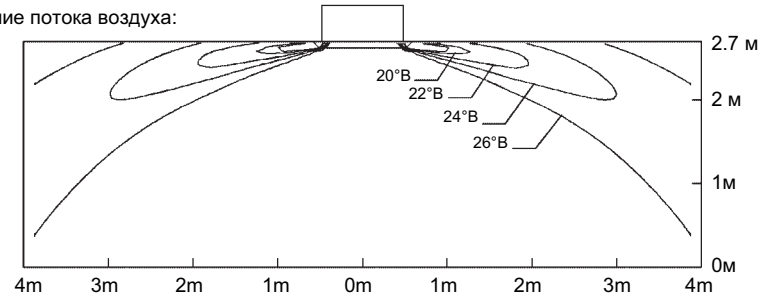

4D057231

9 Схема потока воздуха

FXFQ80P8

Распределение скорости холодного воздуха

Расход воздуха всюду, направление потока воздуха: горизонтально

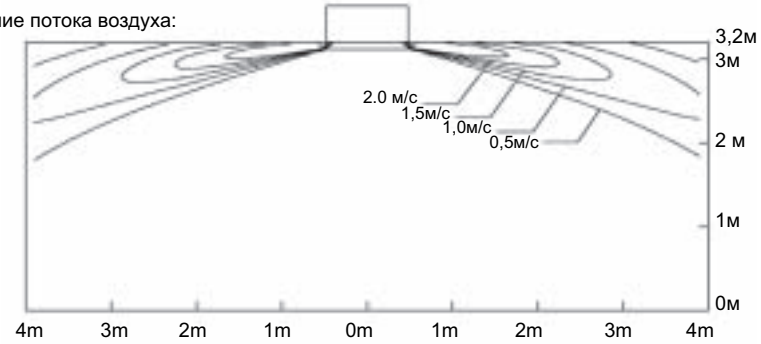

Распределение температуры охлаждающего воздуха

Расход воздуха всюду, направление потока воздуха: горизонтально

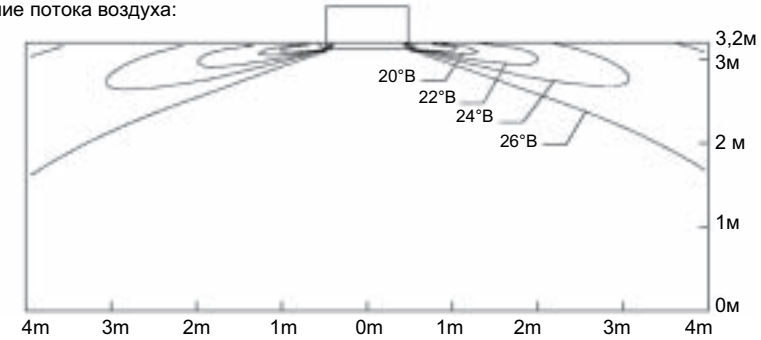

4D057233

FXFQ100P8

Распределение скорости холодного воздуха

Расход воздуха всюду, направление потока воздуха: горизонтально

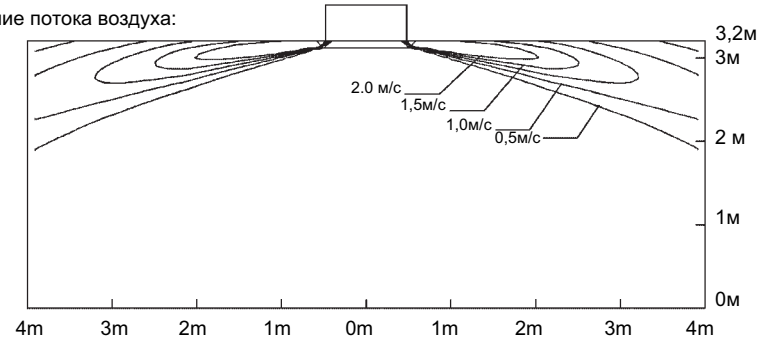

Распределение температуры охлаждающего воздуха

Расход воздуха всюду, направление потока воздуха: горизонтально

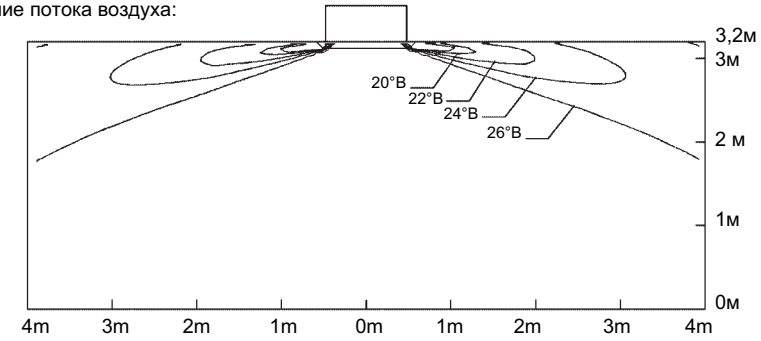

4D057235

9 Схема потока воздуха

FXFQ125P8

Распределение скорости холодного воздуха

Расход воздуха всюду, направление потока воздуха: горизонтально

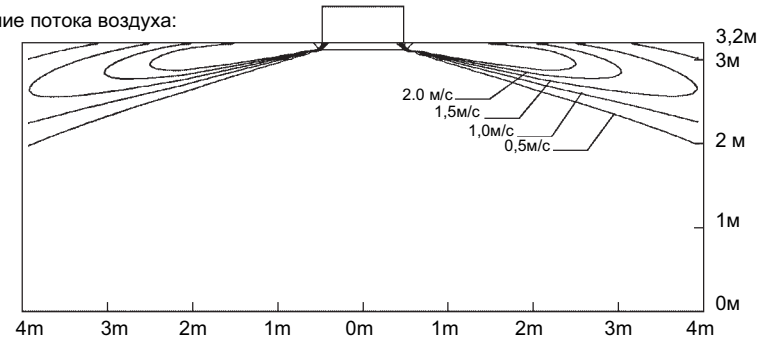

Распределение температуры охлаждающего воздуха

Расход воздуха всюду, направление потока воздуха: горизонтально

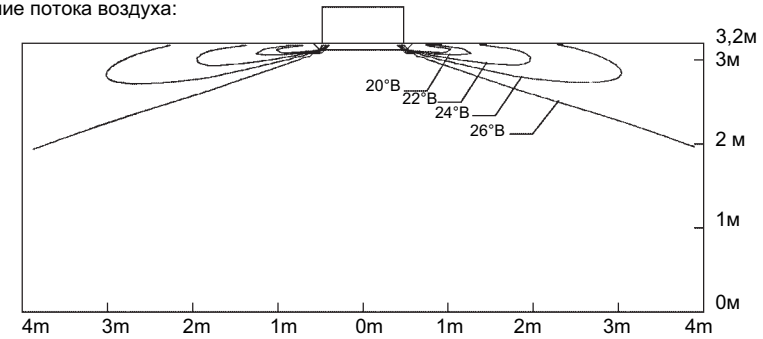

4D057237

FXFQ20P8

Распределение скорости согреваемого воздуха

Расход воздуха всюду, направление потока воздуха: горизонтально

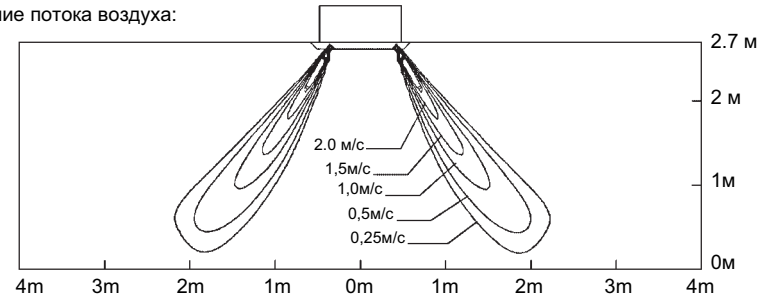

Распределение температуры согреваемого воздуха

Расход воздуха всюду, направление потока воздуха: горизонтально

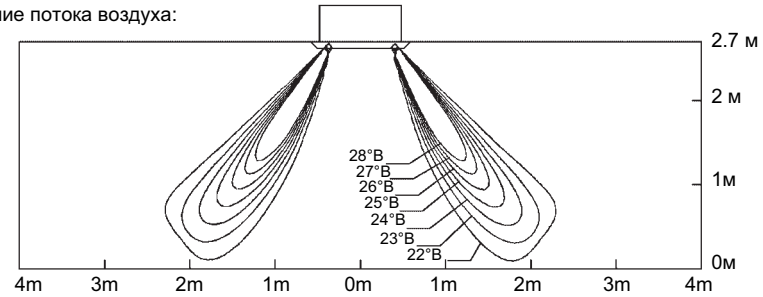

4D057220

9 Схема потока воздуха

FXFQ25P8

Распределение скорости согреваемого воздуха

Расход воздуха всюду, направление потока воздуха: горизонтально

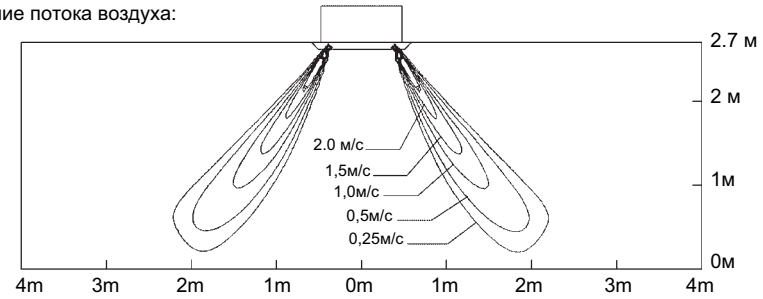

Распределение температуры согреваемого воздуха

Расход воздуха всюду, направление потока воздуха: горизонтально

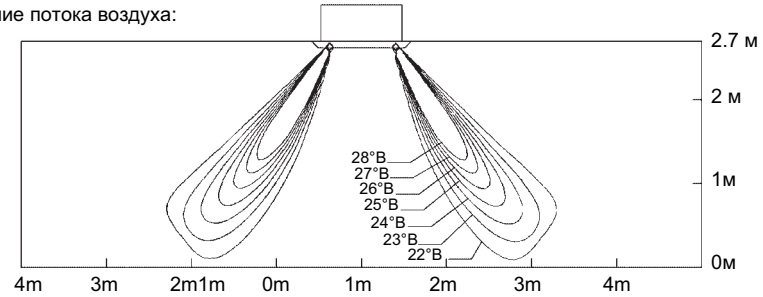

4D057222

FXFQ32P8

Распределение скорости согреваемого воздуха

Расход воздуха всюду, направление потока воздуха: горизонтально

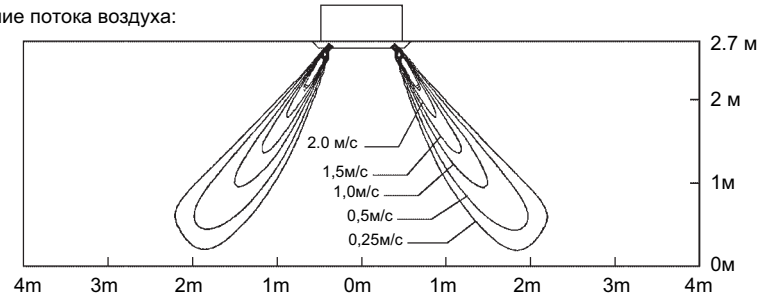

Распределение температуры согреваемого воздуха

Расход воздуха всюду, направление потока воздуха: горизонтально

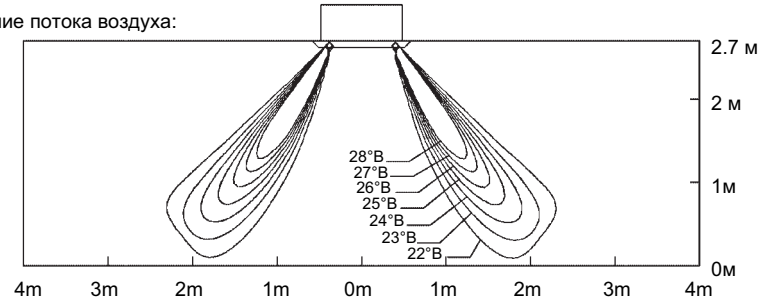

4D057224

9 Схема потока воздуха

FXFQ40P8

Распределение скорости согреваемого воздуха

Расход воздуха всюду, направление потока воздуха: горизонтально

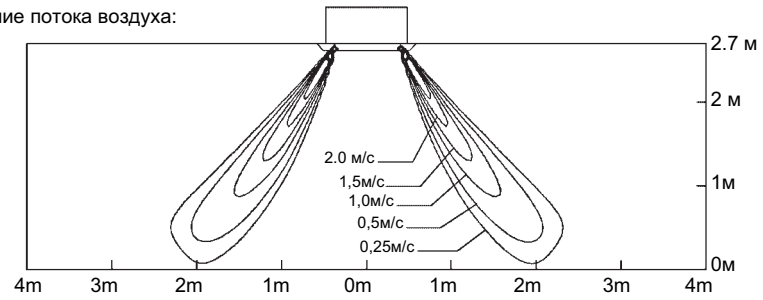

Распределение температуры согреваемого воздуха

Расход воздуха всюду, направление потока воздуха: горизонтально

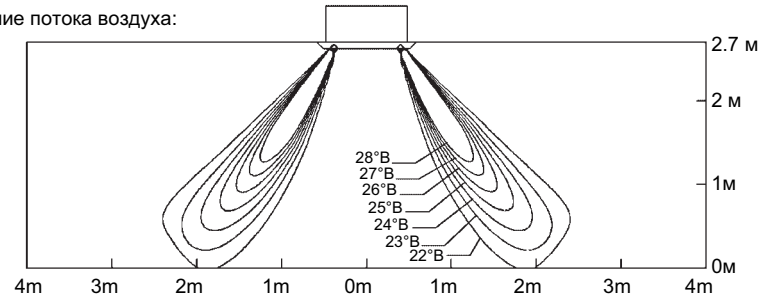

4D057226

FXFQ50P8

Распределение скорости согреваемого воздуха

Расход воздуха всюду, направление потока воздуха: горизонтально

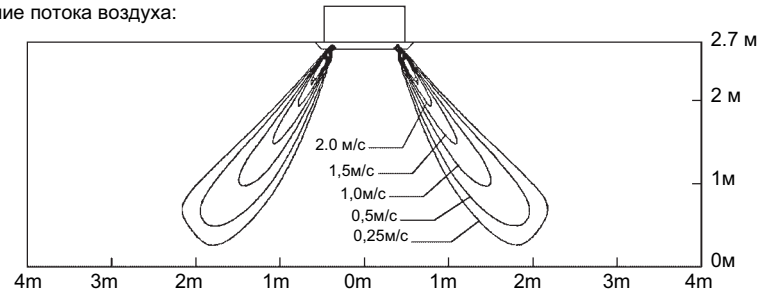

Распределение температуры согреваемого воздуха

Расход воздуха всюду, направление потока воздуха: горизонтально

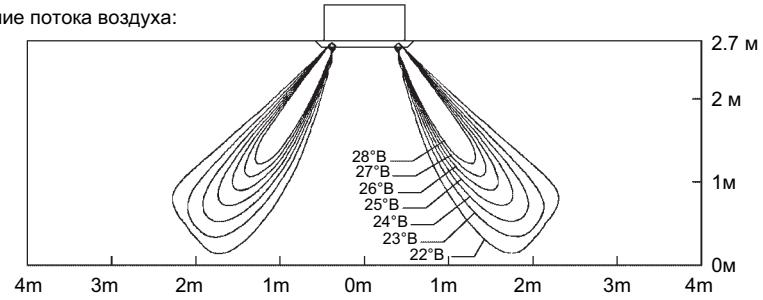

4D057228

9 Схема потока воздуха

FXFQ63P8

Распределение скорости согреваемого воздуха

Расход воздуха всюду, направление потока воздуха: горизонтально

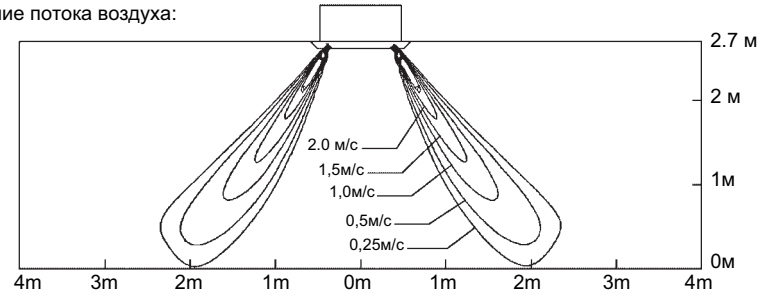

Распределение температуры согреваемого воздуха

Расход воздуха всюду, направление потока воздуха: горизонтально

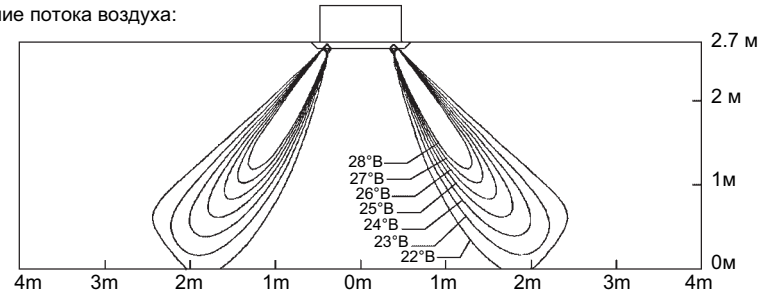

4D057230

FXFQ80P8

Распределение скорости согреваемого воздуха

Расход воздуха всюду, направление потока воздуха: горизонтально

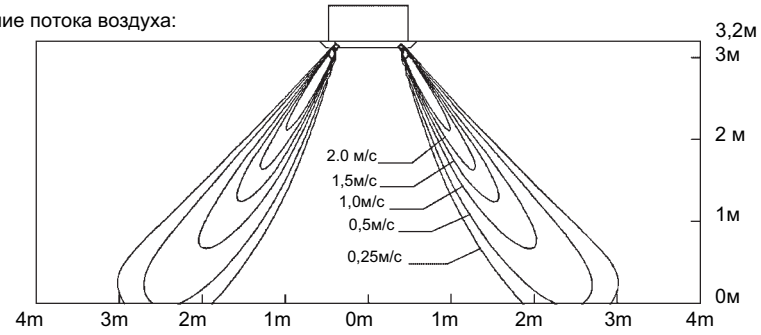

Распределение температуры согреваемого воздуха

Расход воздуха всюду, направление потока воздуха: горизонтально

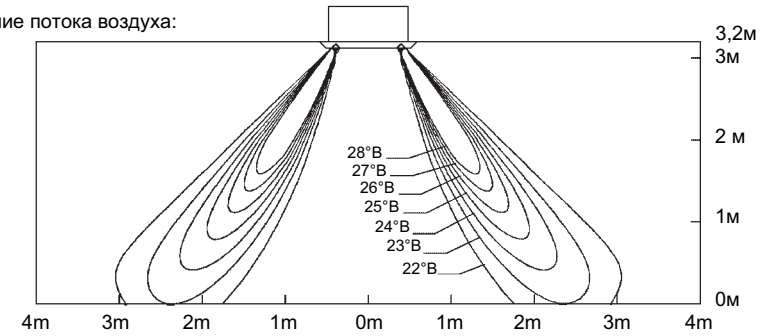

4D057232

9 Схема потока воздуха

FXFQ100P8

Распределение скорости согреваемого воздуха

Расход воздуха всюду, направление потока воздуха: горизонтально

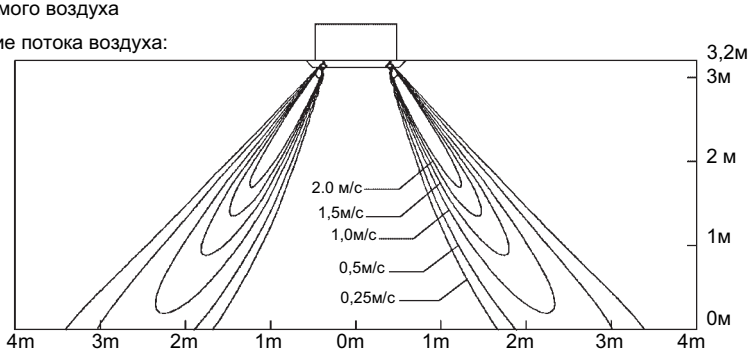

Распределение скорости согреваемого воздуха

Расход воздуха всюду, направление потока воздуха: горизонтально

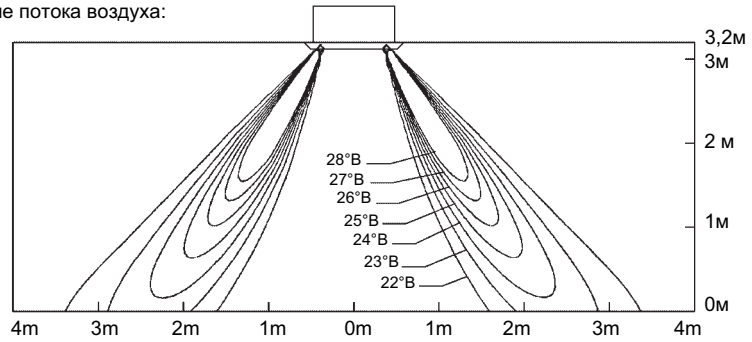

4D057234

FXFQ125P8

Распределение скорости согреваемого воздуха

Расход воздуха всюду, направление потока воздуха: горизонтально

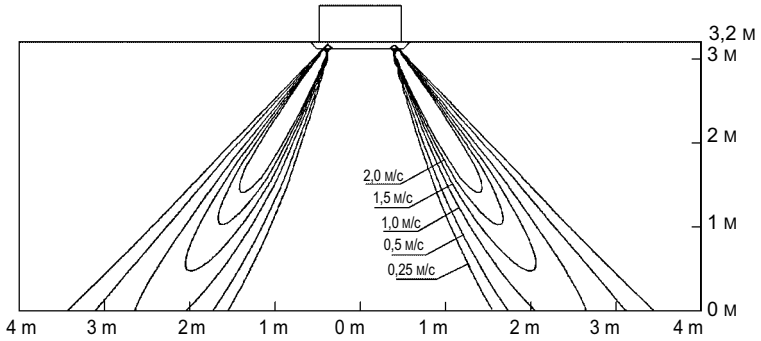

Распределение температуры согреваемого воздуха

Расход воздуха всюду, направление потока воздуха: горизонтально

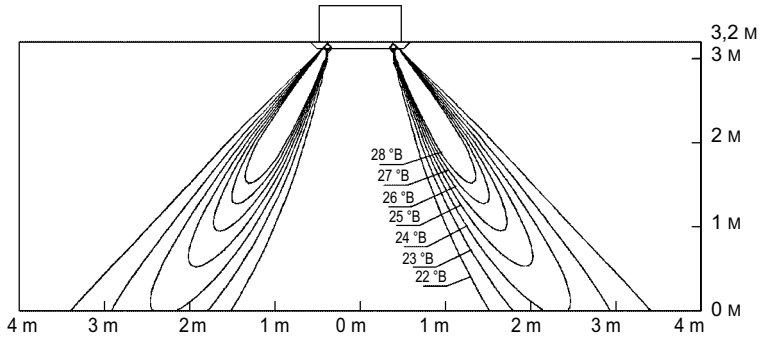

4D057236

In all of us,
a green heart

Компания Daikin занимает уникальное положение в области производства оборудования для кондиционирования воздуха, компрессоров и хладагентов. Это стало причиной ее активного участия в решении экологических проблем.В течение нескольких лет, деятельность компании Daikin была направлена на то, чтобы достичь лидирующего положения по поставкам продукции, которая в минимальной степени влияет на окружающую среду.Эта задача требует, чтобы разработка и проектирование широкого спектра продуктов и систем управления выполнялись с учетом экологических требований, и были направлены на сохранение энергии и снижение объема отходов.

Компания Daikin Europe NV прошла аттестацию своей Системы управления качеством по стандартам обеспечения качества согласно регистру Ллойда в соответствии с ISO9001. ISO9001 определяет качество в отношении проектирования, разработки, производства, а также услуг, относящихся к продукции.

ISO14001 обеспечивает эффективную систему мер по охране окружающей среды, помогающую защитить здоровье человека и окружающую среду от потенциального воздействия нашей деятельности, продукции и услуг и направленную на поддержание и повышение качества окружающей среды.

Блоки от фирмы Daikin Europe NV удовлетворяют требованиям Европейских норм, гарантирующих безопасность изделия.

Программа сертификации EUROVENT не распространяется на системы VRV®.

"Настоящая публикация составлена только для справочных целей, и не является предложением, обязательным для выполнения компанией Daikin Europe N.V. Содержание этой публикации составлено компанией Daikin Europe N.V. на основании сведений, которыми она располагает. Компания не дает прямую или связанную гарантию относительно полноты, точности, надежности или соответствия конкретной цели содержания публикации и продуктов (и услуг), представленных в ней. Технические характеристики (и цены) могут быть изменены без предварительного уведомления. Компания Daikin Europe N.V. отказывается от какой-либо ответственности за прямые или косвенные убытки, понимаемые в самом широком смысле, вытекающие из прямого или косвенного использования и/или трактовки данной публикации. На все содержание распространяется авторское право Daikin Europe N.V."

DAIKIN EUROPE N.V.

Naamloze Vennootschap
Zandvoordestraat 300
B-8400 Oostende, Belgium
www.daikin.eu
BTW: BE 0412 120 336
RPR Oostende

Подготовлено в Бельгии компанией Lannoo (www.lannooprint.be),
интерес которой к экологическим вопросам представлен в системах EMAS и ISO 14001.
Ответственный редактор: Daikin Europe N.V., Zandvoordestraat 300, B- 8400 Oostende