УПРОЩЕННЫЙ ПУЛЬТ ДИСТАНЦИОННОГО УПРАВЛЕНИЯ BRC2A51

для систем типов FXYS-K, FXYL-K, FXYLM-K, FXYM-K, FXYB-K

ИНСТРУКЦИЯ ПО УСТАНОВКЕ

ПОРЯДОК ОПЕРАЦИЙ ПО УСТАНОВКЕ ПУЛЬТА

1. Снимите верхнюю часть пульта дистанционного управления

Вставьте плоскую отвертку в прорезь между верхней и нижней частями пульта и осторожно поверните ее.

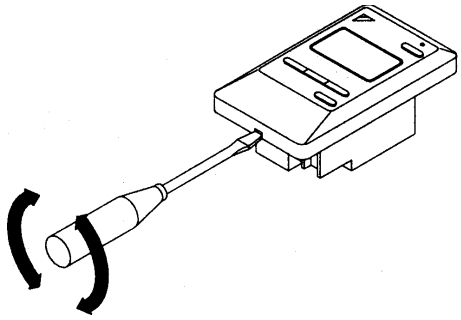

2. Подключите соединительные кабели к внутреннему блоку

Соедините контакты P1 и P2, находящиеся на тыльной поверхности нижней части пульта, с контактами P1 и P2 внутреннего блока (соблюдение полярности необязательно).

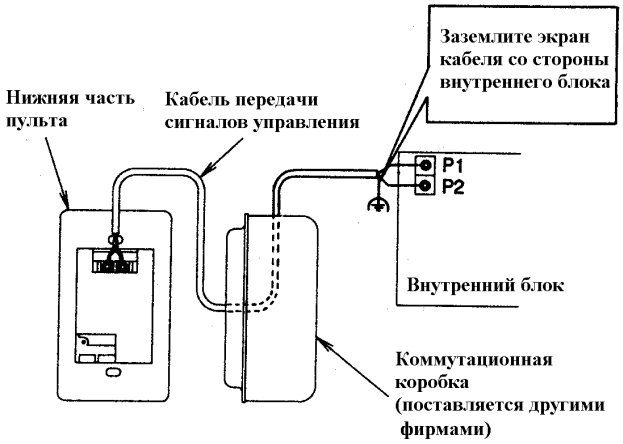

Примечания

1. При прокладке кабеля передачи сигналов не проводите его вблизи силовых линий - иначе возможны электрические наводки и сбои в работе системы.
2. При проведении электрических соединений сверьтесь со схемой, приведенной в инструкции, прилагаемой к внутреннему блоку.

Характеристики соединительного кабеля

Тип кабеля	Двухжильный, экранированный (см. примечания)
Сечение жил	0,75 - 1,25 мм^2

Примечания

1. При разделке конца кабеля, подключаемого к пульту дистанционного управления, не допускайте контакта экрана с каким-либо проводником.
2. Передача сигналов может осуществляться и по неэкранированному кабелю, но такой кабель не соответствует Европейскому стандарту на электромагнитную совместимость.

3. При использовании неэкранированного кабеля он должен соответствовать Японским стандартам на электромагнитную совместимость, закрепленным в соответствующих нормативных актах. (При использовании неэкранированного кабеля заземление, показанное на приведенном выше рисунке, не проводится.)

3. Закрепите пульт дистанционного управления

Прикрепите нижнюю часть пульта к коммутационной коробке (поставляется другими фирмами).

Примечание

Плоскость, на которой закреплена коммутационная коробка, должна быть как можно более ровной. Старайтесь не деформировать нижнюю часть пульта, чрезмерно затягивая винты. При использовании коммутационной коробки применяются дополнительные принадлежности, имеющие обозначение KJB11A.

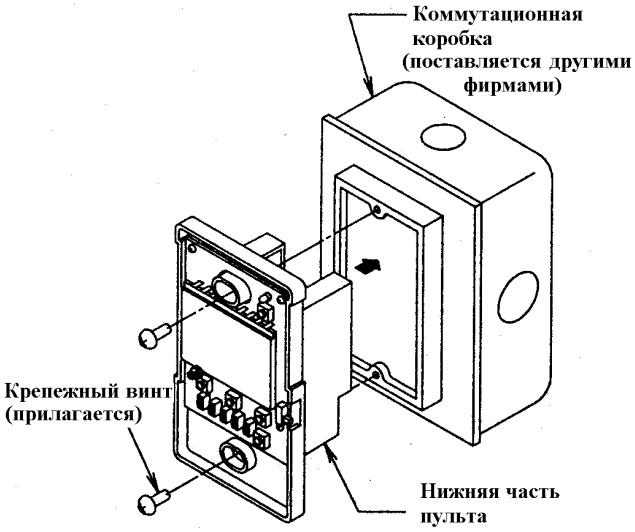

4. Начальные установки

Выставьте переключатель ГЛАВНЫЙ/ВТОРОСТЕПЕННЫЙ (обведен кружком на рисунке справа) так, как указано ниже. Если один внутренний блок управляется двумя пультами дистанционного управления, один из них должен быть определен главным (M), а второй - второстепенным (S).

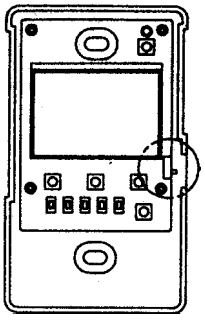

Главный пульт (заводская установка)

Второстепенный пульт

Примечания

- Если применяется только один пульт дистанционного управления, убедитесь, что его переключатель поставлен в положение ГЛАВНЫЙ (М).
- Установка переключателя производится до того, как подано питание.

При подаче питания на табло пульта появляется индикация *«88»*, которая не исчезает в течение приблизительно одной минуты. При этом пульт иногда не работает.

5. Поставьте на место верхнюю часть пульта

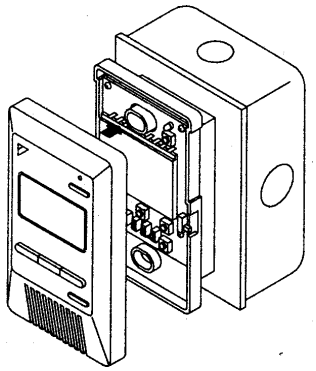

Примечания

1. Коммутационная коробка и соединительный кабель не входят в комплект поставки пульта.
2. Не касайтесь руками панели печатных плат пульта дистанционного управления.

ЗАДАНИЕ УСТАНОВОЧНЫХ ПАРАМЕТРОВ РАБОТЫ ПУЛЬТА

(Если внутренний блок снабжен дополнительными устройствами, задание установочных параметров может отличаться от указанного ниже. В этом случае необходимо руководствоваться инструкциями, прилагаемыми к дополнительному оборудованию.)

Последовательность операций

1. Снимите верхнюю часть пульта дистанционного управления.
2. Когда пульт находится в обычном рабочем режиме, нажмите кнопку «BS6», и пульт перейдет в УСТАНОВОЧНЫЙ РЕЖИМ.
3. С помощью кнопок «BS2» (повышение температуры ▲) и «BS3» (понижение температуры ▼) выберите номер необходимого УСТАНОВОЧНОГО РЕЖИМА.
4. Если при групповом управлении необходимо задать параметры для отдельного блока (установочные режимы №№ 20, 22 и 23), нажмите кнопку «BS8» и выберите номер нужного внутреннего блока. (Эта операция не нужна, если управление осуществляется сразу группой внутренних блоков.)
5. Нажмите кнопку «BS9» («Установка А») и задайте номер ПЕРВОГО КОДА.

6. Нажмите кнопку «BS10» («Установка B») и задайте номер ВТОРОГО КОДА.
7. Однократно нажмите кнопку «BS7» («Ввод/сброс»), и введенные установки будут запомнены.
8. С помощью нажатия кнопки «BS6» перейдите к нормальному режиму работы пульта.

Пример. Если при групповом управлении нужно определить загрязнение воздушного фильтра как ВЫСОКОЕ, задайте номер УСТАНОВОЧНОГО РЕЖИМА равным «10», номер ПЕРВОГО КОДА равным «0», номер ВТОРОГО КОДА равным «02».

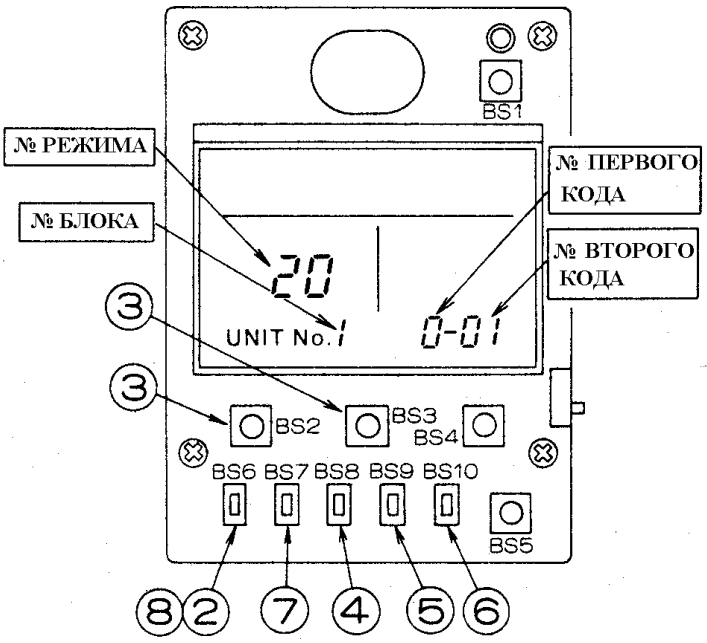

№ установочного режима[1)]	№ первого кода	Назначение установки		№ второго кода[2)]				
				01		02		03
10 (20)[6)]	0	Загрязнение фильтра - высокое/ низкое (Задается промежуток времени между индикациями загрязнения) (Задается при высоком загрязнении воздуха, когда промежуток времени между индикациями делится пополам)	Фильтр с долгим сроком службы	Низкое	Около 2500 часов	Высокое	Около 1250 часов	-
			Стандартный фильтр		Около 200 часов		Около 100 часов	-
	3	Промежуток времени между индикациями загрязнения фильтра (задается, если индикация не выводится на табло)		Индицируется		Не индицируется		-
12 (22)	2	Команда ВКЛ/ВЫКЛ извне (задается, если необходима возможность принудительного включения/выключения с внешнего устройства)		Принудительное выключение		Включение/ выключение		_
	2	Шаг регулировки по термостату (задается при использовании дистанционного датчика - только FXYC, FXYF, FXYK, FXYH)		1°C		0,5°C		-

№ установочного режима[1)]	№ первого кода	Назначение установки	№ второго кода[2)]		
			01	02	03
13 (23)	0	Высокая скорость выброса воздуха (задается при большой высоте потолка - только FXYF)	2,7 м или менее	От 2,7 м до 3,5 м	От 3,0 до 3,5 м
	1	Выбор направления воздушного потока (задается, если установлена дополнительная заглушка - только FXYF)	4 потока	3 потока	2 потока
15 (25)	1	Увлажнение путем выключения термостата	Не возможно	Возможно	_
	3	Работа дренажного насоса в режиме увлажнения	Не возможна	Возможна	_

Примечания

1) Установки осуществляются при групповом управлении. Однако, если выбран номер установочного режима, указанный в скобках, возможно задание установочных параметров работы отдельного блока.
2) На заводе номер ВТОРОГО КОДА устанавливается равным 01.
3) Не задавайте никакие коды, кроме перечисленных выше.
4) Индикация не происходит, если внутренний блок не обладает этой функцией.
5) При возвращении в нормальный режим работы пульта на жидкокристаллическом табло может появиться индикация *"88"*, что является указанием на самоинициализацию пульта.
6) В этом режиме задается промежуток времени до индикации загрязнения фильтра при работе с центральным пультом дистанционного управления.