БЕСПРОВОДНОЙ ПУЛЬТ ДИСТАНЦИОННОГО УПРАВЛЕНИЯ

BRC7C62
BRC7C67

ИНСТРУКЦИЯ ПО УСТАНОВКЕ

МЕРЫ ПРЕДОСТОРОЖНОСТИ

Внимательно прочитайте приведенные ниже рекомендации до того, как начинать установку оборудования, и строго следуйте им. После того, как установка завершена, проведите предпусковые проверки, чтобы убедиться, что установка оборудования проведена правильно. Проинструктируйте владельца кондиционера, как правильно обращаться с ним. Нарушение правил обращения с оборудованием может привести к его поломке или даже повредить здоровью человека. Соблюдение положений настоящей инструкции гарантирует бесперебойную работу пульта дистанционного управления.

ВНИМАНИЕ!

- Ознакомьтесь с инструкциями по установке прилагаемыми к внутреннему блоку и декоративной панели.
- До того, как начать установку, убедитесь, что выполнены следующие условия:
  - на пути от пульта к внутреннему блоку нет препятствий, мешающих передаче сигналов; вблизи приемника сигналов не расположены источники яркого света или люминесцентные лампы; на приемник не попадает прямой солнечный свет;
  - индикаторная лампа РАБОТА и другие индикационные устройства хорошо видны из помещения.
- Убедитесь, что место установки беспроводного пульта дистанционного управления выбрано так, что сигналы легко достигают внутреннего блока, а табло пульта хорошо видно из помещения.

ПРЕДВАРИТЕЛЬНЫЕ ОПЕРАЦИИ

Комплект поставки. Проверьте, что перечисленные ниже устройства и приспособления имеются в наличии.

Наименование	Внешний вид	Кол-во	Наименование	Внешний вид	Кол-во	Наименование	Внешний вид	Кол-во
Приемник сигналов		1 шт.	Наклейки с номерами	1 2 3 1 2 3 1 2 3	1 шт.	Пластиковая скоба		1 шт.
			Сухие элементы питания типа LR03 (AM4)		2 шт.	Винт для установки пластиковой скобы	M4 × 8	1 шт.
Беспроводной пульт		1 шт.	Панель печатных плат		1 шт.	Фиксатор		1 шт.
			Соединительный кабель		1 шт.	Вставная крышка		1 шт.
Держатель пульта		1 шт.	Крепление панели печатных плат		4 шт.	Инструкция по эксплуатации		1 шт.
			Винт для установки держателя пульта	ϕ3.5 × 16	2 шт.			

Примечание для установщика пульта. Не забудьте проинструктировать владельца кондиционера о правилах работы с пультом и покажите ему инструкцию по его эксплуатации.

УСТАНОВКА БЕСПРОВОДНОГО ПУЛЬТА ДИСТАНЦИОННОГО УПРАВЛЕНИЯ

- Не роняйте пульт и не подвергайте его ударам. Не оставляйте его там, где на него могут попасть влага или прямой солнечный свет.
- При работе с пультом он должен быть направлен в сторону приемника сигналов управления.
- Дальность уверенного приема сигналов управления составляет около 7 метров (по прямой).
- Если на пути между пультом и приемником имеется препятствие (например, шторы), передача сигналов невозможна.

- **Установка на стене или перегородке**

Вставьте пульт в держатель по направлению сверху вниз.

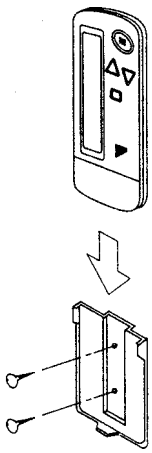

Держатель пульта крепится с помощью прилагаемых винтов.

- **Замена элементов питания**

1. Снимите заднюю крышку пульта, сдвинув ее в направлении, указанном стрелкой.
2. Вставьте прилагаемые батарейки. Не перепутайте полярность: следите за маркировкой (+) и (-), имеющейся на батарейках.
3. Закройте крышку.

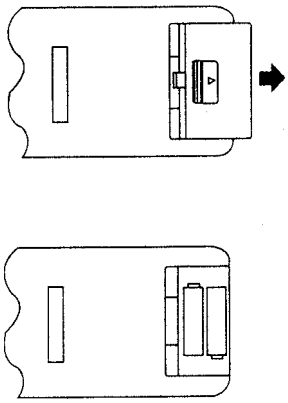

УСТАНОВКА ПРИЕМНИКА СИГНАЛОВ УПРАВЛЕНИЯ

(1) Предварительные операции

Приемник устанавливается после того, как к внутреннему блоку подведена электропроводка.

1. Снимите с внутреннего блока решетку воздухозаборника, воздухофильтр, разделительную перегородку и сдвижную декоративную панель (сдвигается направо), руководствуясь указаниями инструкции по установке внутреннего блока.

2. Выньте стальной проволочный элемент и откройте крышку корпуса электрических устройств (см. инструкцию по установке внутреннего блока).

(2) Задание адреса и определение основного пульта

Если в одном помещении используются несколько беспроводных пультов дистанционного управления, необходимо задать адрес приемника сигналов и пульта. Это также необходимо в случае, если пульт используется для индивидуального управления внутренним блоком в системах кондиционирования с групповым управлением (см. инструкцию по установке внутреннего блока). Если в одном помещении работает несколько проводных пультов дистанционного управления, необходимо изменить положение переключателя ГЛАВНЫЙ/ВТОРОСТЕПЕННЫЙ (MAIN/SUB) приемника сигналов.

Установка переключателей и задание адреса

1. Установка переключателей приемника

Выберите указанные ниже положения переключателей адресации (SS2) на панели печатных плат.

№ блока	№ 1 (заводская установка)	№ 2	№ 3
Переключатель адресации	1 2 3	1 2 3	1 2 3

Если один и тот же внутренний блок управляется как проводным, так и беспроводным пультами дистанционного управления, проводной пульт должен быть ГЛАВНЫМ (MAIN). Поэтому установите переключатель SS1 приемника сигналов в положение ВТОРОСТЕПЕННЫЙ (SUB).

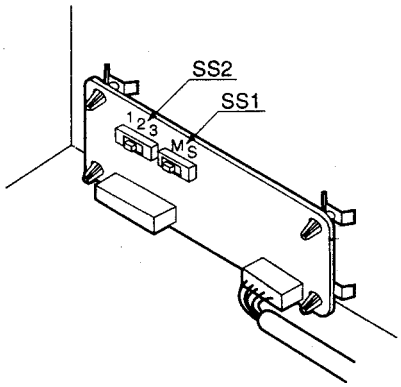

	ГЛАВНЫЙ (заводская установка)	ВТОРОСТЕПЕННЫЙ
Переключатель SS1	M S	M S

2. Задание адреса на беспроводном пульте дистанционного управления

(заводская установка: «1»)

2.1. Нажмите одновременно кнопки [⊞] и [/TEST], удерживая их не менее 4 с, и перейдите в установочный режим (соответствующая индикация на табло пульта показана справа).

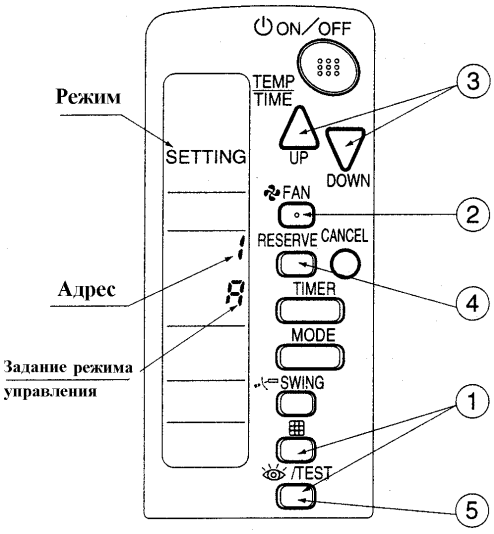

2.2. Нажмите кнопку [FAN] и выберите режим управления (A/b). При каждом нажатии кнопки появляется индикация «A» или «b».

2.3. С помощью клавишей "UP" и "DOWN" задайте адрес:

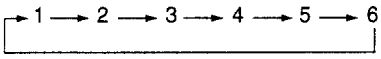

Адреса могут быть заданы в пределах от 1 до 6, но необходимо выбрать адрес от 1 до 3 (тот же, что и на приемнике), так как приемник не рассчитан на работу с адресами 4 - 6.

2.4. Нажмите кнопку с надписью RESERVE, и адрес будет запомнен.

2.5. Нажмите кнопку [/TEST] и удерживайте ее нажатой не менее 1 с. Пульт перейдет от установочного режима к нормальной работе.

Задание режима управления (A/b)

Если внутренний блок управляется каким-либо внешним устройством (например, пультом централизованного управления), он может не подчиняться командам на включение (выключение) или на изменение заданной температуры воздуха, подаваемым с его пульта дистанционного управления. Выясните, какой из режимов управления предпочитает владелец кондиционера, и выберите подходящий режим в соответствии с приводимой ниже таблицей.

Пульт дистанционного управления		Внутренний блок	
Режим управления	Табло пульта	Для управления другими кондиционерами и блоками	Для иных целей
Режим A: стандартный	Высвечиваются все символы	Выполняются все команды, кроме ВКЛ/ВЫКЛ и изменения температуры (1 длинный или 3 коротких звуковых сигнала)	
Режим b: управление несколькими устройствами	Символы соответствующих команд высвечиваются на короткое время после их подачи	Исполняются все команды (2 коротких звуковых сигнала)	

2.6. Поместите наклейки с номерами на декоративную панель внутреннего блока и заднюю поверхность пульта дистанционного управления.

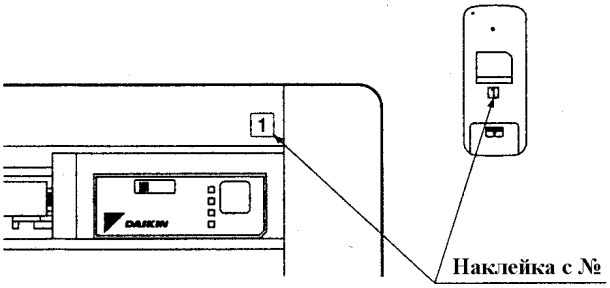

Внимание!

Номера приемника сигналов и беспроводного пульта дистанционного управления должны быть одинаковыми. В противном случае передача сигналов управления невозможна.

3. Установка приемника сигналов управления и панели печатных плат

3.1. Снятие фирменной таблички DAIKIN с декоративной панели.

(а) Вставьте отвертку в прямоугольное отверстие, имеющееся на задней поверхности декоративной панели, и освободите защелку.

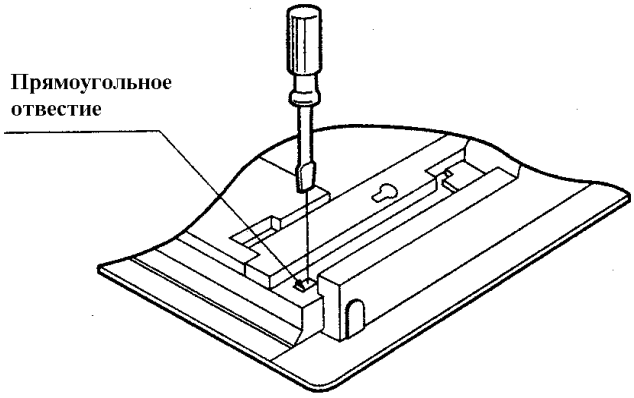

(б) Для того, чтобы снять табличку, сдвиньте ее вниз и поверните вокруг оси удерживающих табличку штырьков.

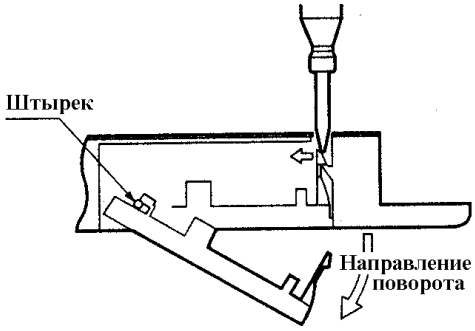

3.2. Установка приемника сигналов

(а) Проведите соединительный кабель приемника через прямоугольное отверстие, имеющееся в углублении, которое закрывала фирменная табличка.

(б) Совместите пазы, имеющиеся на корпусе приемника, с штырьками, расположенными по обеим сторонам углубления панели, и вставьте приемник, повернув его вокруг штырьков (см. рис. справа).

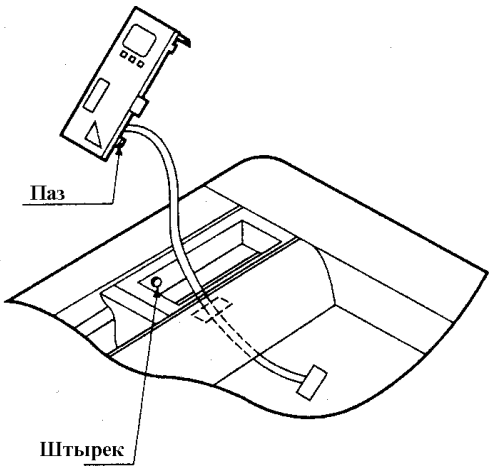

(в) Закрепите кабель, проведенный сквозь прямоугольное отверстие панели, с помощью пластикового фиксатора.

(г) Закройте отверстие, в которое вставлялась отвертка (см. выше), прилагаемой вставной крышкой.

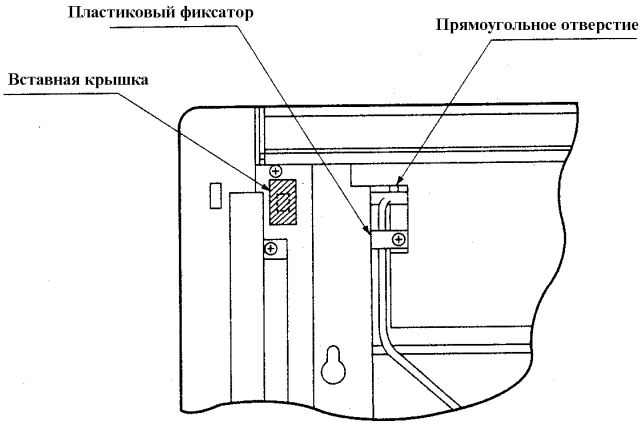

3.3. Установите панель печатных плат в корпус электрических устройств внутреннего блока.

(а) Откройте крышку корпуса электрических устройств.

(б) С помощью имеющихся фиксаторов установите панель печатных плат в положении, указанном на рисунке справа.

(в) Подключите разъем (X2A) вставленной панели печатных плат приемника к разъему (X23A) панели печатных плат внутреннего блока (свободную часть соединительного кабеля закрепите с помощью пластикового фиксатора).

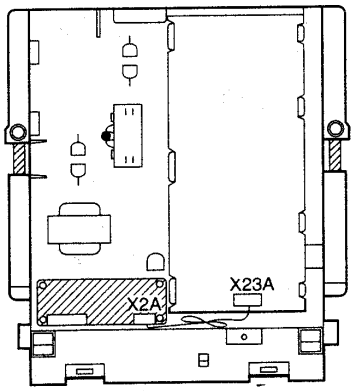

4. Сборка внутреннего блока и установка декоративной панели

- Сборка внутреннего блока и установка декоративной панели производятся в соответствии с указаниями инструкции по установке внутреннего блока.

5. Подключение к внутреннему блоку

- Подключите соединительный кабель приемника к установленной панели печатных плат.

5.1. Расслабьте фиксатор кабеля, имеющийся на боковой поверхности корпуса электрических устройств внутреннего блока, и проведите соединительный кабель приемника.

5.2. Используя имеющуюся скобу (см. рисунок справа), проведите кабель так, чтобы он не проходил над панелью печатных плат, и подключите его к разъему (X1A) панели печатных плат.

5.3. Протяните кабель так, чтобы внутри корпуса электрических устройств имелась слабина, и снова закрепите его с помощью фиксатора, находящегося на боковой поверхности корпуса электрических устройств.

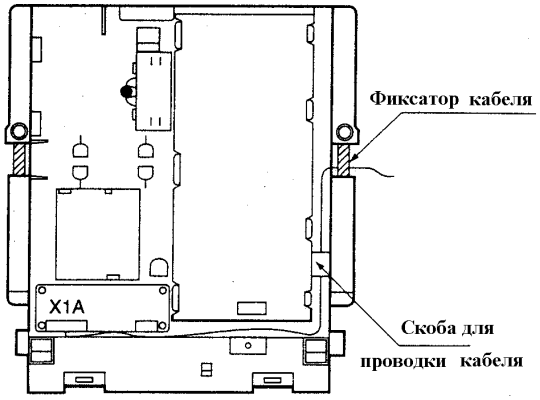

6. Установка решетки воздухозаборника

- Решетка воздухозаборника устанавливается в соответствии с инструкцией, прилагаемой к декоративной панели.

ЗАДАНИЕ ПАРАМЕТРОВ РАБОТЫ ПУЛЬТА, ПРОИЗВОДИМОЕ ПРИ УСТАНОВКЕ

Если внутренний блок снабжен дополнительными устройствами, то, возможно, потребуется изменить параметры, определяющие работу пульта. В этом случае необходимо руководствоваться инструкциями, прилагаемыми к дополнительному оборудованию.

Задание параметров работы пульта

1. Когда пульт находится в режиме нормальной работы, нажмите кнопку « /TEST » и удерживайте ее не менее 4 с. Пульт перейдет в режим задания параметров (FIELD SET MODE).
2. Выберите нужный номер режима с помощью кнопки « MODE ».
3. Нажмите на клавишу “UP” и выберите номер первого кода.
4. Нажмите на клавишу “DOWN” и выберите номер второго кода.
5. Нажмите на кнопку « RESERVE », и выбранный код будет запомнен.
6. Снова нажмите на кнопку « /TEST », чтобы вернуться к нормальной работе пульта.

Пример. Если фильтр работает в условиях высокого загрязнения воздуха, выберите режим № 10, первый код № 0, второй код № 02.

№ режима	№ 1-го кода	Описание работы пульта		№ 2-го кода (см. Примечания)				
				01		02		03
10	0	Задание времени индикации загрязнения фильтра - высокое или низкое загрязнение воздуха (в первом случае время удваивается).	Фильтр длительного действия	Низкое загрязнение	Около 2500 часов	Высокое загрязнение	Около 1250 часов	-
	3	Задание индикации времени до очистки фильтра (если на табло не выводится символ загрязнения фильтра)		Выводить на табло		Не выводить на табло		-
12	1	Возможность включения/выключения с внешнего устройства (задается, если желательно принудительное включение/выключение извне)		Принудительное выключение		Включение/ выключение		-
	2	Переключение шага срабатывания термостата (задается, если применяется дистанционный датчик температуры)		1°C		0,5°C		-
13	4	Задание диапазона регулировки направления воздушного потока		Обычный		Обычный		Малый

Примечания

1. На заводе номер второго кода устанавливается равным 01. Однако, если изменяется диапазон регулировки направления воздушного потока, он должен быть равным 02.

2. Не пытайтесь изменять какие-либо параметры, кроме перечисленных в приведенной выше таблице.

3. Если осуществляется групповое управление с беспроводного пульта дистанционного управления, параметры управления для всех внутренних блоков, входящих в группу, должны быть заданы одинаковыми (см. также инструкции по установке внутренних блоков).

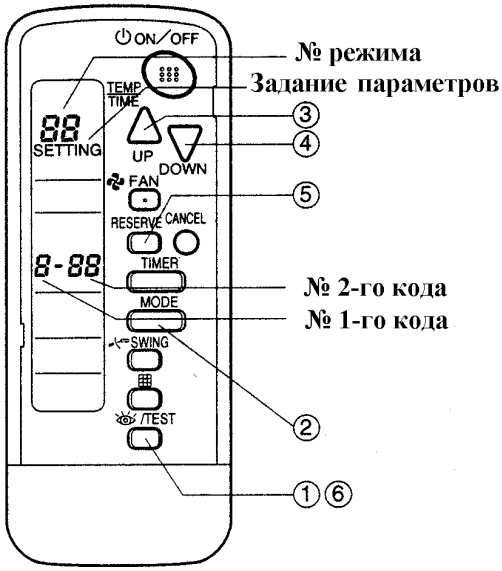

ПРОБНЫЙ ЗАПУСК

- Проведите проверки, перечисленные в инструкции по установке внутреннего блока.
- После того, как завершена прокладка кабелей и трубопроводов, проведите операции, указанные в приводимой ниже таблице.

Внимание! Если возникают сбои в работе, проведите диагностику неисправностей в соответствии с указаниями таблички, имеющейся на внутреннем блоке.

№ операции	Операция
(1)	Откройте запорный вентиль в контуре циркуляции газообразного хладагента.
(2)	Откройте запорный вентиль в контуре циркуляции жидкого хладагента.
(3)	Подайте питание на нагреватель картера и прогрейте его в течение 6 часов.
(4)	С помощью пульта дистанционного управления выберите режим охлаждения и, нажав кнопку ВКЛ/ВЫКЛ, запустите систему.
(5)	Дважды нажмите кнопку /TEST и дайте системе поработать в проверочном режиме в течение 3 минут.
(6)	Нажмите кнопку SWING и убедитесь, что соответствующая команда выполнена.
(7)	Снова нажмите кнопку /TEST и перейдите к нормальному режиму работы.
(8)	Убедитесь, что работа системы соответствует инструкции по эксплуатации.