Инструкция по монтажу

Комплект беспроводного пульта дистанционного управления

BRC7E530W8
BRC7E531W8

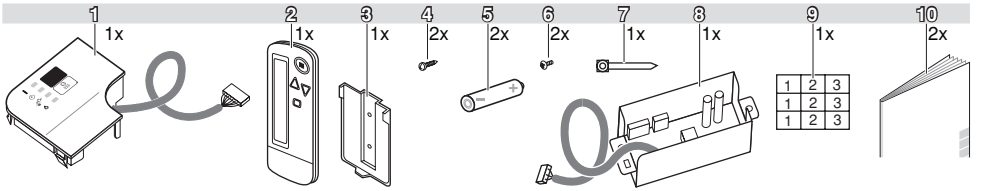
1
1x
2
1x
3
1x
4
2x
5
2x
6
2x
7
1x
8
1x
9
1x
10
2x
1 2 3
1 2 3
1 2 3

1

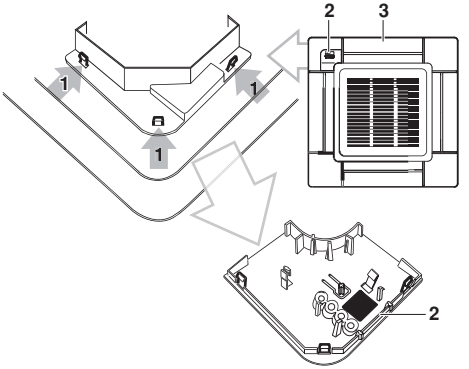
1
1
1
2
3
2

2

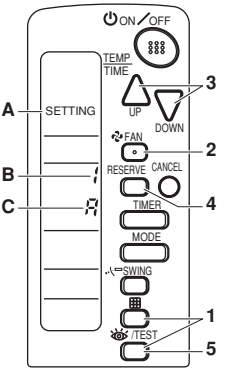
ON / OFF
TEMP
TIME
UP
DOWN
FAN
RESERVE
CANCEL
TIMER
MODE
SWING
/TEST
SETTING
A
B
C
3
2
4
1
5

3

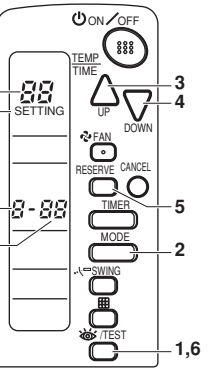
ON / OFF
TEMP
TIME
UP
DOWN
FAN
RESERVE
CANCEL
TIMER
MODE
SWING
/TEST
SETTING
A
B
C
D
3
4
5
2
1,6

4

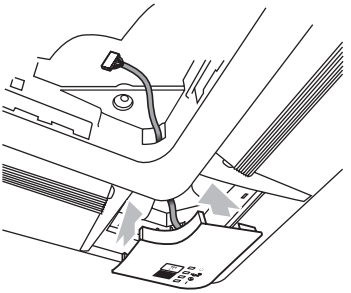

5

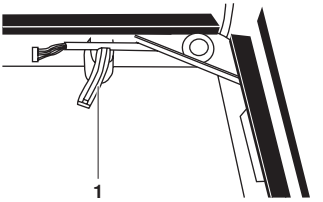
1

6

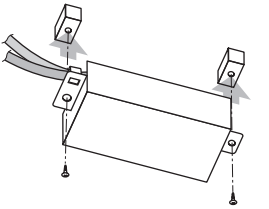

7

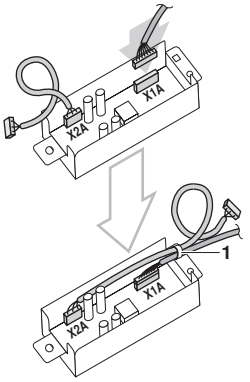
X1A
X2A
1
X1A
X2A

8

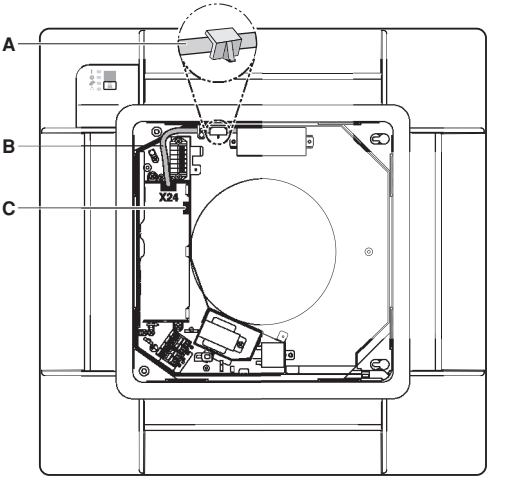
A
B
C
X24

9

СОДЕРЖАНИЕ

Страница

Вопросы безопасности 1
Подготовка к монтажу 1
Принадлежности 1
Замечания для монтажника 2
Монтаж удаленного контроллера....2
Монтаж беспроводного удаленного контроллера....2
Установка приемника 2
Подготовка к монтажу 2
Определение адреса и положения переключателя ОСНОВНОЙ/СУББЛОК удаленного контроллера....2
Установочная процедура....2
Приклейте метка номера блока 3
Установка приемника....4
Задание параметров в режиме эксплуатации....4
Тестовая операция 5

ОЗНАКОМЬТЕСЬ С НАСТОЯЩЕЙ ИНСТРУКЦИЕЙ ПЕРЕД ТЕМ, КАК ПРИСТУПИТЬ К ЗАПУСКУ СИСТЕМЫ. НЕ ВЫБРАСЫВАЙТЕ ЕЕ. СОХРАНИТЕ ЕЕ ДЛЯ ИСПОЛЬЗОВАНИЯ В БУДУЩЕМ В КАЧЕСТВЕ СПРАВОЧНИКА.

НЕВЕРНАЯ УСТАНОВКА СИСТЕМЫ, НЕПРАВИЛЬНОЕ ПОДКЛЮЧЕНИЕ УСТРОЙСТВ И ОБОРУДОВАНИЯ МОГУТ ПРИВЕСТИ К ПОРАЖЕНИЮ ЭЛЕКТРОТОКОМ, КОРОТКОМУ ЗАМЫКАНИЮ, ПРОТЕЧКАМ ЖИДКОСТИ, ВОЗГОРАНИЮ ИЛИ ИНОМУ УЩЕРБУ. ВСЕГДА ПРИМЕНЯЙТЕ ТОЛЬКО ТО ДОПОЛНИТЕЛЬНОЕ ОБОРУДОВАНИЕ, КОТОРОЕ ИЗГОТОВЛЕНО КОМПАНИЕЙ DAIKIN И ПРЕДНАЗНАЧЕНО ИМЕННО ДЛЯ ДАННОЙ СИСТЕМЫ КОНДИЦИОНИРОВАНИЯ. ДОВЕРЯТЬ УСТАНОВКУ ОБОРУДОВАНИЯ СЛЕДУЕТ ТОЛЬКО КВАЛИФИЦИРОВАННЫМ СПЕЦИАЛИСТАМ.

ЕСЛИ У ВАС ВОЗНИКНУТ СОМНЕНИЯ ПО ПОВОДУ УСТАНОВКИ ИЛИ ЭКСПЛУАТАЦИИ СИСТЕМЫ, ОБРАТИТЕСЬ ЗА СОВЕТОМ И ДОПОЛНИТЕЛЬНОЙ ИНФОРМАЦИЕЙ К ДИЛЕРУ, ПРЕДСТАВЛЯЮЩЕМУ КОМПАНИЮ DAIKIN В ВАШЕМ РЕГИОНЕ.

Вопросы безопасности

Перед установкой кондиционера внимательно ознакомьтесь с данными «ВОПРОСЫ БЕЗОПАСНОСТИ» и обеспечьте правильную установку кондиционера. По окончании установки убедитесь в правильном функционировании блока во время его ввода в действие.

Сообщите пользователю, как следует эксплуатировать блок и выполнять техническое обслуживание.

Значение предупредительных символов

Несоблюдение мер предосторожности чревато возможностью травм персонала или повреждения оборудования.

ПРИМЕЧАНИЕ

Приводимые здесь инструкции призваны обеспечить надлежащее пользование оборудованием.

- См. также руководство по монтажу, прилагаемое к комнатному блоку, и руководство по монтажу, прилагаемое к декоративной панели.
- Перед началом монтажа убедитесь в выполнении указанных ниже условий.
  - Убедитесь в отсутствии возможных помех работе беспроводного удаленного контроллера. (Проконтролируйте отсутствие вблизи приемника источника освещения или люминесцентной лампы. Также, обеспечьте, чтобы приемник не подвергался воздействию прямого солнечного света.)
  - Обеспечьте хорошую видимость лампочки индикации работы и других индикаторов.
- Установочной позицией для данного комплекта является позиция 1 декоративной панели. Поэтому обеспечьте установку на эту позицию таким единственно возможным образом, при котором беспроводный контроллер может беспрепятственно осуществлять передачу, а его дисплей является хорошо видимым.

Подготовка к монтажу

Принадлежности

Смотрите рисунок 1. Проконтролируйте наличие перечисляемых ниже принадлежностей, прилагаемых к блоку.

1 Приемник
2 Беспроводный удаленный контроллер
3 Держатель удаленного контроллера
4 Винт для крепления держателя удаленного контроллера
5 Щелочная батарея типа AAA.LR03
6 Самонарезающий винт для передающей платы
7 Зажим
8 Передающая плата
9 Метка номера блока
10 Инструкция по монтажу Инструкция по эксплуатации

Замечания для монтажника

Обязательно проинструктируйте пользователя в отношении правил эксплуатации системы, ознакомив его с прилагаемым руководством по эксплуатации.

Монтаж удаленного контроллера

Монтаж беспроводного удаленного контроллера

- Оберегайте удаленный контроллер от падений и от сильных ударных воздействий. Кроме того, не храните его в местах, где он может быть подвержен воздействию влаги или прямого солнечного облучения.
- Во время эксплуатации физически направляйте передающий узел удаленного контроллер на приемник.
- Дальность прямой передачи удаленного контроллера составляет порядка 7 метров.
- При наличии в тракте между приемником и удаленным контроллером препятствий, например, от шторы передача сигнала не обеспечивается.

Установка на стене или на стойке

1 Закрепите держатель удаленного контроллера винтами.
2 Задвиньте удаленный контроллер в держатель удаленного контроллера сверху вниз по направляющей.

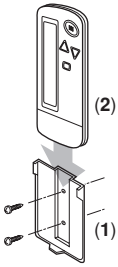

Правила установки батарей

1 Откройте заднюю крышку удаленного контроллера, перемещая ее в указанном стрелкой направлении.

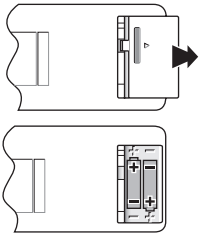

2 Установите прилагаемые сухие батареи. Для правильной установки следите за согласованным расположением меток полярности (+) и (–).
Далее верните крышку в закрытое положение.

Установка приемника

Подготовка к монтажу

(Смотрите рисунок 2)

1 Перед установкой декоративной панели отсоедините части таблички с паспортными данными, расположенные по углам декоративной панели. Эти части в дальнейшем не понадобятся.
2 Далее снимите всасывающую решетку и воздушный фильтр в соответствии с инструкциями в руководстве по монтажу, прилагаемому к декоративной панели.
3 Снимите крышку блока управления, руководствуясь инструкциями из прилагаемого к комнатному блоку руководства по монтажу. (Отключите электропитание, прежде чем открывать крышку блока управления.)

1 Снимите с креплений, расположенных сзади в 3-х местах.
2 Табличка с паспортными данными
3 Декоративная панель

Определение адреса и положения переключателя ОСНОВНОЙ/СУББЛОК удаленного контроллера

- Если задается режим с использованием нескольких беспроводных удаленных контроллеров в одном помещении, установите адреса для приемника и для беспроводного удаленного контроллера.
- При задании режима с использованием в одном помещении нескольких замонтированных удаленных контроллеров необходимо переставлять переключатель приемника ОСНОВНОЙ/СУББЛОК.

Установочная процедура

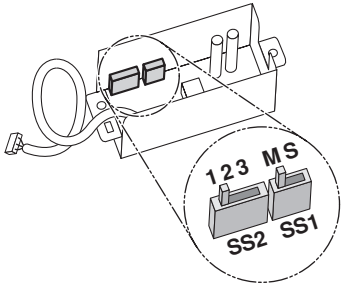

Задание параметров приемника

Установите переключатель адреса беспроводного блока (SS2) на передающей плате в положение согласно приводимой ниже таблице.

	Номер блока		
	1	2	3
Переключатель адреса беспроводного блока (SS2)	1 2 3	1 2 3	1 2 3

Если для одного комнатного блока используются и проводной, и беспроводный удаленный контроллеры, переключатель проводного контроллера следует установить в положение ОСНОВНОЙ. Следовательно, установите переключатель ОСНОВНОЙ/СУББЛОК (SS1) передающей платы в положение СУББЛОК.

	ОСНОВНОЙ	СУББЛОК
Переключатель ОСНОВНОЙ/ СУББЛОК (SS1)	S M	S M

Задание адреса беспроводного удаленного контроллера

(Смотрите рисунок 3)

A Режим

B Адрес (На предприятии-изготовителе устанавливается равным “ *1*”)

C Множественная установка

Задание с удаленного контроллера

1 Удерживайте в нажатом состоянии кнопку ⊞ и кнопку /TEST в течение не менее 4 секунд для входа в режим местного задания параметров. (Указывается в зоне дисплея на рисунке справа.)

2 Нажмите кнопку FAN и выберите множественное задание значений (*A*/*b*). При каждом нажатии кнопки дисплей переключается между «*A*» и «*b*».

3 Нажмите кнопку ▲ и кнопку ▼ для задания адреса.

1 → 2 → 3 → 4 → 5 → 6 →

Адрес можно задавать в области значений от 1 до 6, однако следует выбирать его равным 1-3 и совпадающим с адресом приемника.
(С адресом 4-6 приемник не работает.)

4 Нажмите кнопку RESERVE для ввода заданного значения.

5 Удерживайте в нажатом состоянии кнопку /TEST в течение не менее 1 секунды для выхода из режима местного задания параметров и возврата к обычному отображению.

Множественная установка *A*/*b*

Если комнатный блок управляется наружным контроллером (центральным удаленным контроллером и т.п.), он иногда не реагирует на сигналы ВКЛ/ВЫКЛ и на команды задания температуры от этого удаленного контроллера. Проконтролируйте требуемые пользователю установочные значения и выполните множественную установку, как показано ниже.

Удаленный контроллер		Перемещение при управлении работой со стороны других кондиционеров и элементов оборудования
Множественная установка	Дисплей удаленного контроллера	
A: Стандарт	Отображаются все позиции.	При выполнении замены, установки температуры или при других подобных действиях, управляемых с удаленного контроллера, комнатный блок отклоняет команду. (Принимается непрерывный акустический сигнал или тиккер) Вследствие этого возникает несоответствие между рабочим состоянием комнатного блока и индикацией дисплея удаленного контроллера.
b: Система множественной конфигурации	Операции отображаются в течение короткого времени после выполнения.	Поскольку индикация на удаленном контроллере выключена, несоответствие указанного выше типа не производится.

Приклейте метка номера блока

Приклейте метка номера блока на воздуховыпускной узел декоративной панели и на заднюю панель беспроводного удаленного контроллера.

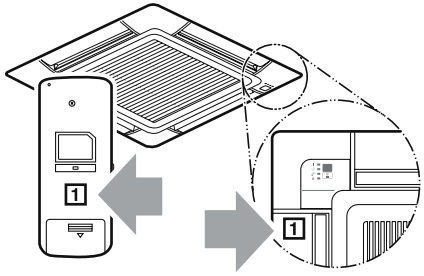

ПРИМЕЧАНИЕ Задавайте номера блоков приемника и беспроводного удаленного контроллера совпадающими между собой. При несовпадении номеров не обеспечивается передача сигнала из удаленного контроллера.

Установка приемника

1 Смотрите рисунок 5. Как показано на рисунке, протяните релейный жгут от приемника через монтажное отверстие декоративной панели, чтобы прикрепить приемник к декоративной панели.

2 Смотрите рисунок 6. Зацепите жгут от приемника сверху на подвеску временного пользования на декоративной панели. Не забудьте нажать жгут проводов в паз.

1 Подвеска временного пользования на панели

3 Прикрепите декоративную панель к комнатному блоку.

(Обратитесь к инструкциям по установке, прилагаемым к декоративной панели.)

4 Смотрите рисунок 8. Подсоедините релейный жгут от приемника к разъему X1A на передающей плате.

После подсоединения, используйте прилагаемый зажим для фиксации двух жгутов проводов блока управления передатчика.

1 Зажим

5 Смотрите рисунок 7. Прикрепите передающую плату к комнатному блоку, используя 2 винта, как показано на рисунке.

6 Смотрите рисунок 9. Подсоедините релейный жгут от передающей платы к разъему X24 печатной платы комнатного блока.

A Не забудьте продеть только жгут проводов для подсоединения печатной платы внутреннего аппарата под этикеткой.

B Не забудьте скрепить жгут проводов проволокой, чтобы избежать захвата жгута проводов блоком управления и крышкой блока управления.

C Положение разъема в случае системы VRV.

Задание параметров в режиме эксплуатации

Если в комнатном блоке устанавливаются дополнительные принадлежности, может понадобиться изменение установочных значений комнатного блока. См. руководство по монтажу (дополнительный справочник) для каждого из дополнительных принадлежностей.

(Смотрите рисунок 4)

A НОМЕР РЕЖИМА

B РЕЖИМ МЕСТНОГО ЗАДАНИЯ ПАРАМЕТРОВ

C НОМЕР ПЕРВОГО КОДА

D НОМЕР ВТОРОГО КОДА

Процедура

1 При работе в обычном режиме удерживайте в нажатом состоянии кнопку /TEST не менее четыре секунд для входа в режим МЕСТНОГО ЗАДАНИЯ ПАРАМЕТРОВ.

2 Выберите требуемый НОМЕР РЕЖИМА с помощью кнопки MODE.

3 Нажмите кнопку UP и выберите НОМЕР ПЕРВОГО КОДА.

4 Нажмите кнопку DOWN и выберите НОМЕР ВТОРОГО КОДА.

5 Нажмите кнопку RESERVE что означает ввод в действие текущих установочных значений.

6 Нажмите кнопку /TEST для возврата в ОБЫЧНЫЙ РЕЖИМ.

Пример

Если в качестве времени для очистки фильтра выбирается «Время сильного загрязнения фильтра», установите НОМЕР РЕЖИМА равным « 10», НОМЕР ПЕРВОГО КОДА равным «0» и НОМЕР ВТОРОГО КОДА равным «02".

НОМЕР РЕЖИМА	НОМЕР ПЕРВОГО КОДА	ОПИСАНИЕ ЗАДАНИЯ ПАРАМЕТРОВ		НОМЕР ВТОРОГО КОДА[1] 01		02		03
10	0	Сильное/легкое загрязнение фильтра (Выбор промежутка времени, по истечении которого дисплеем отображается наступление времени для очистки воздушного фильтра) (Задается значение для условий с сильным загрязнением фильтра, и промежуток должен быть уменьшен вдвое по сравнению с условиями с легким загрязнением фильтра)	Тип с увеличенным сроком службы	Долговечный фильтр	Примерно 2500 часов	Сильное загрязнение	Примерно 1250 часов	—
	3	Промежуток времени, отображаемого в качестве времени для очистки воздушного фильтра (задание для режима без отображения знака фильтра)		Отображение		Отсутствие отображения		—
12 (система VRV)	1	Сигнал ВКЛ/ВЫКЛ снаружи (используется для запуска/останова в дистанционном режиме.)		Входной сигнал принудительного ВЫКЛ.		ВКЛ/ВЫКЛ		—
	2	Дифференциальное переключение термостата (Задается при использовании термостатного пробника удаленного контроллера.)		1°C		0,5°C		—
13	1	Выбор направления воздушного потока (Установка для случая, когда установлен уплотняющий элемент комплекта выходного отверстия выпуска воздуха)		F		T		W
	4	Задание набора направлений воздушного потока		Верхний		Нормальный		Нижний

1 **ПРИМЕЧАНИЕ** Номер ВТОРОГО КОДА устанавливается не предприятии-изготовителе равным «01».
Однако в указанных ниже случаях его устанавливают равным «02».
- Задание набора направлений воздушного потока

Не пользуйтесь установочными значениями, кроме указанных в таблице.
Для группового управления с использованием беспроводного удаленного контроллера начальные установочные значения для всех комнатных блоков группы выбираются совпадающими между собой. (Групповое управление рассматривается в руководстве по монтажу, прилагаемом к комнатному блоку для группового управления.)

Тестовая операция

- Выполните тестовую операцию согласно инструкциям из руководства по монтажу, прилагаемого к комнатному блоку.
- После монтажа трубопровода для хладагента, дренажного трубопровода и электрической проводки действуйте согласно таблице для обеспечения защиты блока.

1 Откройте запорный клапан на газовой стороне.

2 Откройте запорный клапан на жидкостной стороне.

3 Выполните зарядку в течение 6 часов.

4 Переключитесь на охлаждение с помощью удаленного контроллера и нажмите кнопку ON/OFF для запуска операций.

5 Дважды нажмите кнопку /TEST и работайте в режиме ТЕСТОВАЯ ОПЕРАЦИЯ в течение 3 минут.

6 Нажмите кнопку SWING и убедитесь в ее функционировании.

7 Нажмите кнопку /TEST и работайте в обычном режиме.

8 Убедитесь в ее функционировании согласно руководству по эксплуатации.

ПРИМЕЧАНИЕ
- Выясните код неисправности в руководстве по установке, прилагаемом к внутреннему аппарату, если он не работает.
- За информацией о типах систем со специфическим функционированием обратитесь к руководству по монтажу, поставляемому с наружным блоком.

4PW23710-1 A 0000000F

Copyright © Daikin

DAIKIN EUROPE N.V.

Zandvoordestraat 300, B-8400 Oostende, Belgium

4PW23710-1A