Инструкция по эксплуатации кондиционеров SKY AIR

For: FH(Y)C, FH(Y)K, FAY

пульт управления BRC1B527

DAIKIN

ОГЛАВЛЕНИЕ:

1. ПРЕДУПРЕЖДЕНИЯ. 6

2. ФУНКЦИОНАЛЬНЫЕ ПАРАМЕТРЫ РАБОТЫ КОНДИЦИОНЕРА. 7

3. ПУЛЬТ ДИСТАНЦИОННОГО УПРАВЛЕНИЯ. 7

4. РАБОТА КОНДИЦИОНЕРА. 9

5. ОПТИМАЛЬНЫЙ РЕЖИМ ФУНКЦИОНИРОВАНИЯ. 16

6. СЛЕДУЮЩИЕ СИМПТОМЫ НЕ ЯВЛЯЮТСЯ НАРУШЕНИЕМ РАБОТЫ КОНДИЦИОНЕРА. 17

7. НЕИСПРАВНОСТИ. 18

8. ЭКСПЛУАТАЦИЯ. 20

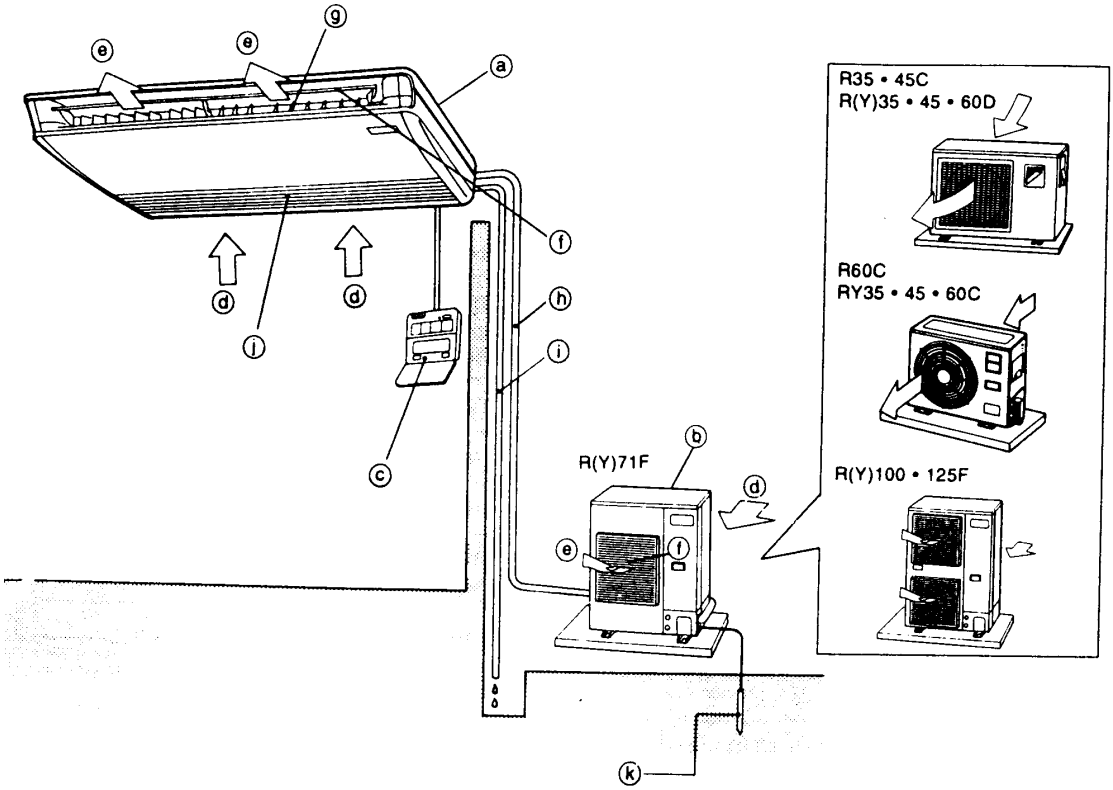

НАИМЕНОВАНИЕ СОСТАВНЫХ ЧАСТЕЙ КОНДИЦИОНЕРА.

a	Внутренняя единица (фанкойл)
b	Наружная единица
c	Пульт управления
d	Входящий воздух
e	Выходящий воздух
f	Выход воздуха
g	Лопатки распределения воздуха
h	Фреоновые трубопроводы, соединительный кабель
i	Трубка конденсатоотвода.
j	Выход воздуха
k	Встроенный насос конденсатоотвода
l	Провод заземления.

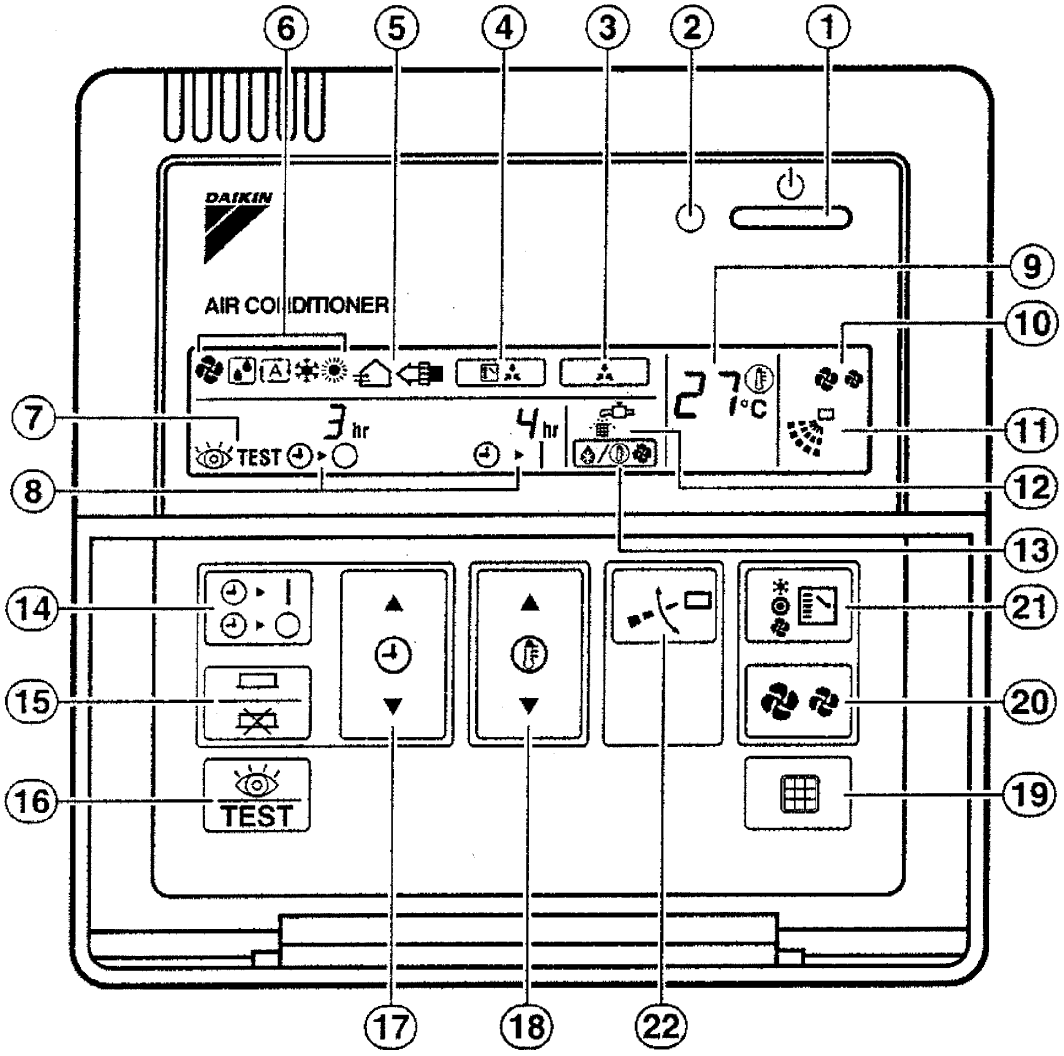
DAIKIN
AIR CONDITIONER
TEST
3 hr
4 hr
27 °C
TEST
1
2
3
4
5
6
7
8
9
10
11
12
13
14
15
16
17
18
19
20
21
22

Рис.2

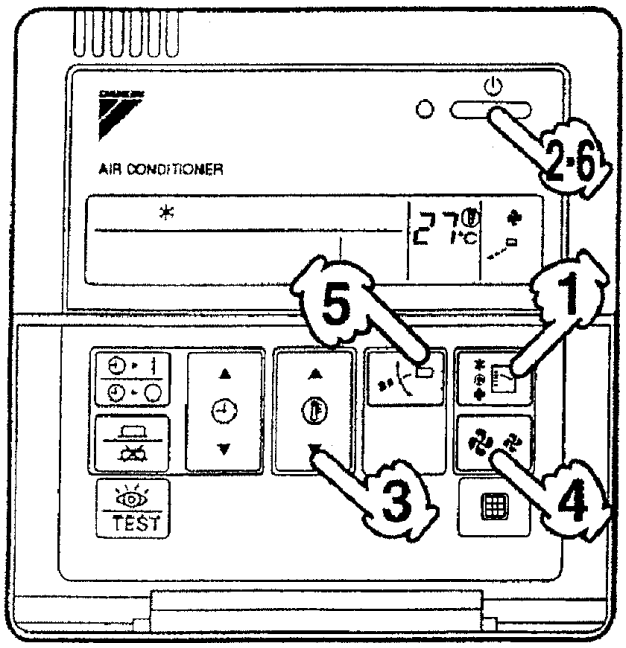

Рис.3

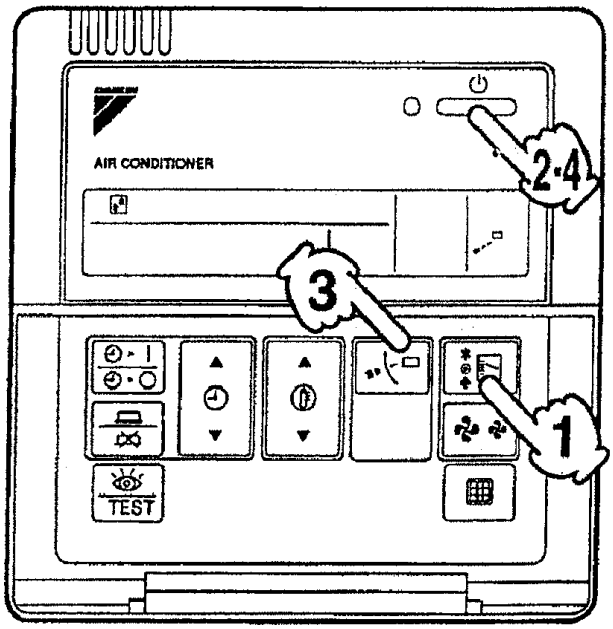

Рис.4

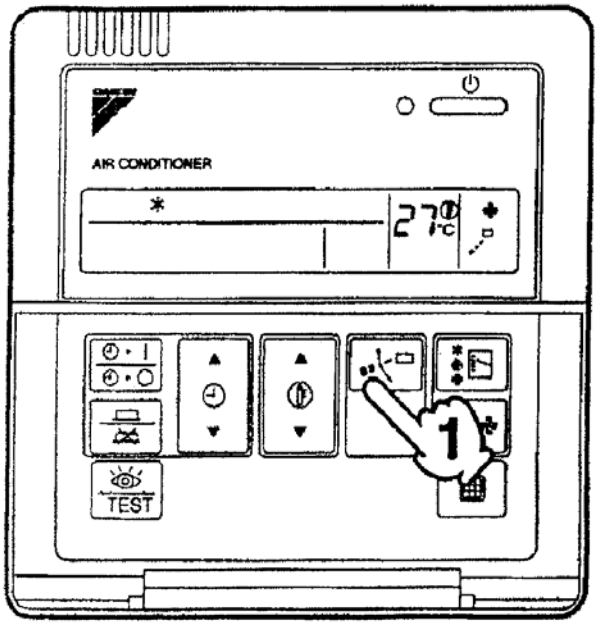

Рис.5

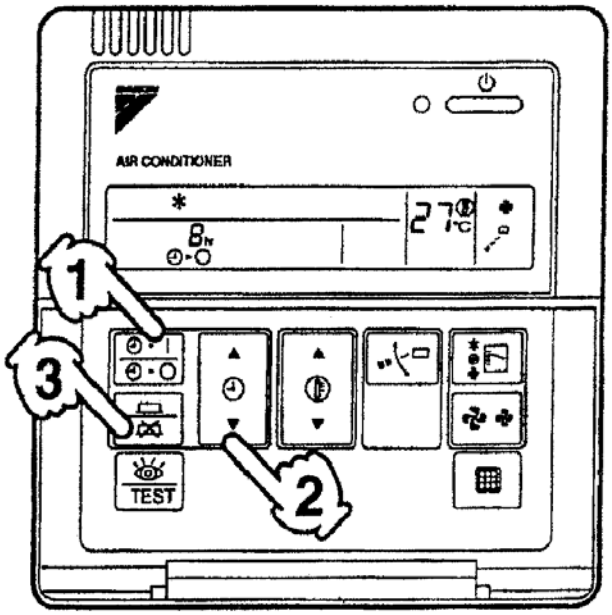

1. ПРЕДУПРЕЖДЕНИЯ.

ВНИМАНИЕ!. НИКОГДА НЕ ДЕЛАЙТЕ СЛЕДУЮЩЕГО:

-Кондиционер и пульт дистанционного управления всегда должны оставаться сухими- иначе это может привести к удару электротоком или возгоранию;

-Никогда не используйте легковоспламеняющиеся спреи (такие как лак для волос) лаки или краски вблизи кондиционера - это может привести к возгоранию.

-Никогда не трогайте руками горизонтальные лопатки раздачи воздуха во время работы кондиционера - можно сломать лопатки или поранить руки.

-При монтаже используйте только кабели и предохранители, указанные в технической документации. Использование неподходящих кабелей и предохранителей может привести к поломке или возгоранию кондиционера.

-Никогда не подносите мелких предметов к входу и выходу воздуха из кондиционера. При большой скорости вентилятора это может быть очень опасно.

-Никогда не удаляйте защитную сетку вентилятора наружного блока при работающем кондиционере. Вращающийся на высокой скорости вентилятор без защиты очень опасен.

-Не нажимайте кнопки на пульте управления с большим усилием - это может привести к поломке пульта управления.

-Никогда не крутите и не тяните провода пульта управления - это может привести к прекращению работы кондиционера.

-Никогда не инспектируйте и не ремонтируйте кондиционер самостоятельно. Обратитесь к квалифицированному специалисту.

-Никогда не кладите предметы, которые могут быть испорчены водой под кондиционер. Вода может капать при влажности свыше 80% или при засорении трубок отвода конденсата.

-Никогда не ставьте другие нагревательные приборы под кондиционер - это может привести к деформации кондиционера.

-Не ставьте телевизоры, стереосистемы, радио и т.д. ближе чем на 1 м. от кондиционера - это может привести к искажению картинки или звука.

2. ФУНКЦИОНАЛЬНЫЕ ПАРАМЕТРЫ РАБОТЫ КОНДИЦИОНЕРА.

Для оптимальной работы используйте систему в следующем температурном режиме и режиме влажности для более эффективной и безопасной работы:

	Режим охлаждения	Программа осушки
Наружная температура	от -5'С до +46'С	
Внутренняя температура	от+17 С до +33 С	от +18'С до +31'С
Влажность в помещении	<80%*	

* для того чтобы избежать конденсации влаги и капания воды из установки

3. ПУЛЬТ ДИСТАНЦИОННОГО УПРАВЛЕНИЯ.

1	**КНОПКА ВКЛ./ВЫКЛ,**	Нажмите кнопку и система включится. Нажмите кнопку опять и система выключится.
2	**ОПЕРАЦИОННАЯ ЛАМПА (КРАСНАЯ)**	Лампа загорается во время работы.
3	**ДИСПЛЕЙ** **(ЦЕНТРАЛЬНЫЙ КОНТРОЛЬ)**	Когда этот дисплей горит система находится под управлением центрального контроллера. (Это не стандартное состояние системы).
4	**ДИСПЛЕЙ** 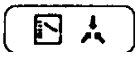 **(ИНДИВИДУАЛЬНЫЙ КОНТРОЛЬ)**	Этот дисплей показывает, когда система находится под индивидуальным контролем.
5	**ДИСПЛЕЙ** **(ВЕНТИЛЯЦИЯ/ОЧИСТКА ВОЗДУХА)**	Этот дисплей показывает, что у кондиционера задействованы как операции по очистке воздуха, так и по теплообменным функциям.
6	**ДИСПЛЕЙ** 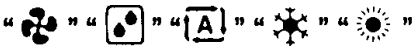 **(ВЫБОР РЕЖИМА РАБОТЫ)**	Этот дисплей показывает текущий РЕЖИМ РАБОТЫ. Для систем типа "только охлаждение" режимы АВТОМАТИЧЕСКАЯ РАБОТА и НАГРЕВАНИЕ не предусмотрены.
7	**ДИСПЛЕЙ** **(ИНСПЕКЦИЯ/РЕЖИМ ПРОВЕРКИ)**	Когда нажата КНОПКА ИНСПЕКЦИЯ/РЕЖИМ ПРОВЕРКИ, дисплей показывает режимы работы системы.
8	**ДИСПЛЕЙ** 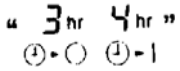 **ПРОГРАММИРОВАНИЕ ВРЕМЕНИ**	Этот дисплей показывает ПРОГРАММИРУЕМОЕ ВРЕМЯ включения и выключения кондиционера.

9	**ДИСПЛЕЙ** “27 °C” **(УСТАНОВКА ТЕМПЕРАТУРЫ)**	Этот дисплей показывает установку температуры.
10	**ДИСПЛЕЙ** “ ” **(СКОРОСТЬ ВЕНТИЛЯТОРА)**	Этот дисплей показывает установку скорости вентилятора.
11	**ДИСПЛЕЙ** “ ” **(РАСПРЕДЕЛЕНИЕ ВОЗДУХА)**	Смотри пункт 4.4. Регулирование направления потока воздуха.
12	**ДИСПЛЕЙ** “ ” **(ВРЕМЯ ЧИСТКИ ВОЗДУШНЫХ ФИЛЬТРОВ)**	Смотри раздел 8.1. Чистка воздушных фильтров.
13	**ДИСПЛЕЙ** “ ” **(ОТТАЙКА)**	Смотри раздел 4.2. Объяснения к режиму НАГРЕВАНИЕ.
14	**КНОПКА ВЫБОР РЕЖИМА ТАЙМЕРА**	Смотри раздел 4.5. Режим ТАЙМЕР.
15	**КНОПКА ТАЙМЕР ВКЛ,/ВЫКЛ,**	Смотри раздел 4.5. Режим ТАЙМЕР.
16	**КНОПКА ИНСПЕКЦИЯ/РЕЖИМ ПРОВЕРКИ**	Этой кнопкой может пользоваться только квалифицированный специалист по эксплуатации оборудования.
17	**КНОПКА УСТАНОВКА ВРЕМЕНИ**	Используйте эту кнопку для установки времени вкл / выкл кондиционера. Смотри раздел 4.5. Режим таймер.
18	**КНОПКА УСТАНОВКА ТЕМПЕРАТУРЫ**	Используйте эту кнопку для установки значений температуры. Смотри раздел 4.1.
19	**КНОПКА ФИЛЬТР ВОССТАНОВЛЕН**	Смотри раздел 8. Эксплуатация п.6.
20	**КНОПКА СКОРОСТЬ ВЕНТИЛЯТОРА**	Используйте эту кнопку для установки скорости вентилятора. Смотрите раздел 4.1.
21	**КНОПКА ВЫБОР РЕЖИМА РАБОТЫ**	Используйте эту кнопку для выбора режимов работы системы. Смотри раздел 4.1.
22	**КНОПКА НАПРАВЛЕНИЕ ДВИЖЕНИЯ ВОЗДУХА**	Смотри раздел 4.4. Регулирование направления движения воздуха.

ЗАМЕЧАНИЕ:

Для наглядности на рисунке пульта показаны все значки, высвечивающиеся на дисплее, что не происходит при стандартной работе кондиционера.

4. РАБОТА КОНДИЦИОНЕРА.

Подключите кондиционер к сети электроснабжения за 6 часов до начала работы. Если напряжение в сети во время работы неожиданно отключиться, работа кондиционера будет автоматически продолжена после возобновления подачи напряжения.

4.1. Режимы: ОХЛАЖДЕНИЕ, НАГРЕВ, АВТОМАТИЧЕСКАЯ РАБОТА, ВЕНТИЛЯЦИЯ **.**

1. Нажмите кнопку ВЫБОР РЕЖИМА РАБОТЫ несколько раз для того чтобы выбрать необходимую Вам операцию из следующих:

ОХЛАЖДЕНИЕ

НАГРЕВАНИЕ

АВТОМАТИЧЕСКАЯ РАБОТА

ВЕНТИЛЯЦИЯ

* Для систем "только охлаждение" возможен выбор программ: охлаждение и вентиляция.

АВТОМАТИЧЕСКАЯ РАБОТА.

Во время работы этой программы режимы ОХЛАЖДЕНИЕ/НАГРЕВАНИЕ выбираются автоматически.

2. Нажмите кнопку ВКЛ/ВЫКЛ.
Операционная лампа загорится и система начнет работать.

ЗАМЕЧАНИЕ:
Для программирования режимов: ТЕМПЕРАТУРА, СКОРОСТЬ ВЕНТИЛЯТОРА, НАПРАВЛЕНИЕ РАСПРЕДЕЛЕНИЯ ВОЗДУХА, следуйте процедуре указанной ниже.

3. Нажмите кнопку УСТАНОВКА ТЕМПЕРАТУРЫ и выберите необходимую температуру.

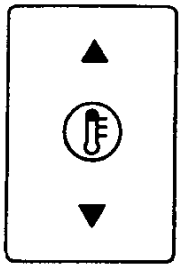

Каждое нажатие этой кнопки повышает устанавливаемую температуру на 1° C

Каждое нажатие этой кнопки понижает устанавливаемую температуру на 1° C

* Установка температуры не возможна в режиме ВЕНТИЛЯЦИЯ.
* Пределы изменения температуры смотри в разделе 2 "Оптимальные режимы работы".

4. Нажмите кнопку СКОРОСТЬ ВЕНТИЛЯТОРА. Можно выбрать высокую или низкую скорость вентилятора.
5. Нажмите кнопку НАПРАВЛЕНИЕ ДВИЖЕНИЯ ВОЗДУХА. Регулировку рассмотрите в разделе "Регулирование направления потока воздуха".
ОСТАНОВКА СИСТЕМЫ:

6. Нажмите кнопку ВКЛ/ВЫКЛ опять. ОПЕРАЦИОННАЯ ЛАМПА выключится и система перестанет функционировать.

4.2. Объяснения к режиму НАГРЕВАНИЕ.

*Когда снеговая шуба покроет теплообменник наружной единицы, эффективность нагрева воздуха в помещении снизится и система автоматически переключится в режим ОТТАЙКИ.

*Вентилятор кондиционера остановится и дисплей пульта управления покажет номограмму:

*Через 6-8 мин. (максимально 10 мин.) режим ОТТАЙКА закончится и система вернется в режим НАГРЕВАНИЕ.

4.3. Режим ОСУШКА. (Рис. 3).

Это программа для снижения влажности в вашей комнате при минимальном снижении температуры. Микрокомпьютер автоматически устанавливает температуру и скорость вентилятора. Эта программа не действует, если температура в комнате ниже 16°С.

1. Нажмите кнопку "ВЫБОР РЕЖИМА РАБОТЫ" до появления на экране дисплея символа РЕЖИМ ОСУШКА. “ ”

2. Нажмите кнопку ВКЛ/ВЫКЛ для пуска программы ОСУШКА. Операционная лампа загорится и система начнет работать.

3. Нажмите кнопку НАПРАВЛЕНИЕ ДВИЖЕНИЯ ВОЗДУХА. Регулировку рассмотрите в разделе "Регулирование направления потока воздуха" .

ОСТАНОВКА СИСТЕМЫ

4. Нажмите кнопку ВКЛ/ВЫКЛ опять. ОПЕРАЦИОННАЯ ЛАМПА выключится и система перестанет функционировать.

4.4. Регулирование направления потока воздуха. (Рис. 4)

– FHYC

Нажмите кнопку НАПРАВЛЕНИЕ ДВИЖЕНИЯ ВОЗДУХА для изменения угла распределения воздуха.

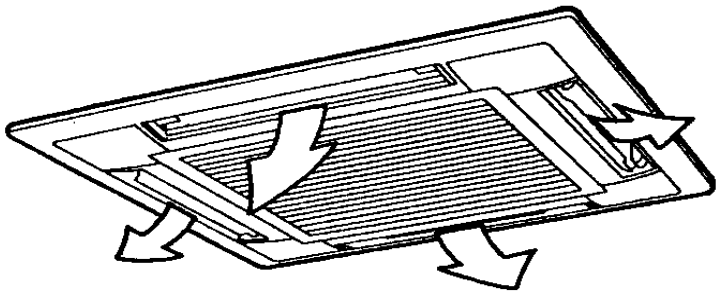

- FHY

Возможно изменение направления движения воздуха из кондиционера, как вертикальное - автоматическое (А), так и горизонтальное - ручное (В).

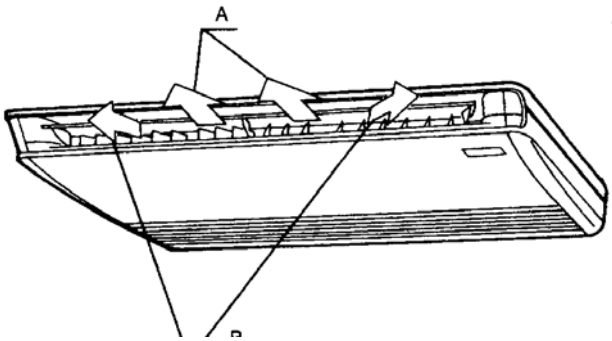

-FHYK

Направление движения воздуха может изменяться в двух направлениях.

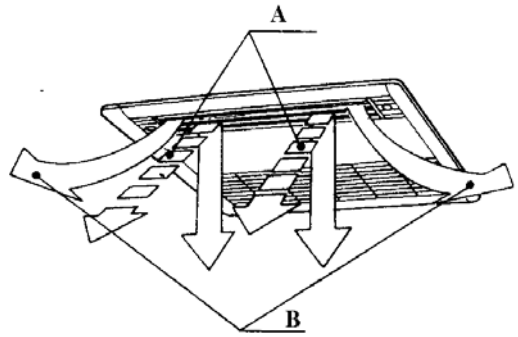

-FAY

Регулирование направления воздушного потока может осуществляться как в вертикальном, так и горизонтальном направлениях.

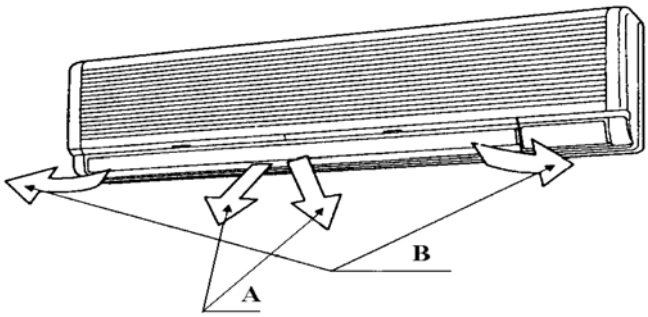

A. Вертикальное изменение направления потока воздуха.

1. Нажмите кнопку НАПРАВЛЕНИЕ ДВИЖЕНИЯ ВОЗДУХА.

ДИСПЛЕЙ - РАСПРЕДЕЛЕНИЕ ВОЗДУХА показывает диаграмму, при которой направление движения воздуха постоянно изменяется.
(Установка автоматического движения.)

2. Нажмите кнопку НАПРАВЛЕНИЕ ДВИЖЕНИЯ ВОЗДУХА для выбора того фикси-рованного направления потока воздуха, которое вы хотите **.**

ДИСПЛЕЙ - РАСПРЕДЕЛЕНИЕ ВОЗДУХА показывает диаграмму с постоянным направлением движения воздуха.
(Установка фиксированного угла распределения воздуха.)

4.5. Перемещение жалюзей распределения воздуха.

Для определенных моментов микрокомпьютер берет на себя контроль за поло- жением жалюзей распределения воздуха, так что их положение может отличаться от установок на дисплее.

РЕЖИМ	ОХЛАЖДЕНИЕ	НАГРЕВАНИЕ
ПОЛОЖЕНИЕ	-Когда комнатная температура ниже установленной	-Когда комнатная температура выше установленной
	-Когда длительное время включен режим горизонтального распределения воздуха	

-FHY

А. Вертикальное изменение направления потока воздуха.

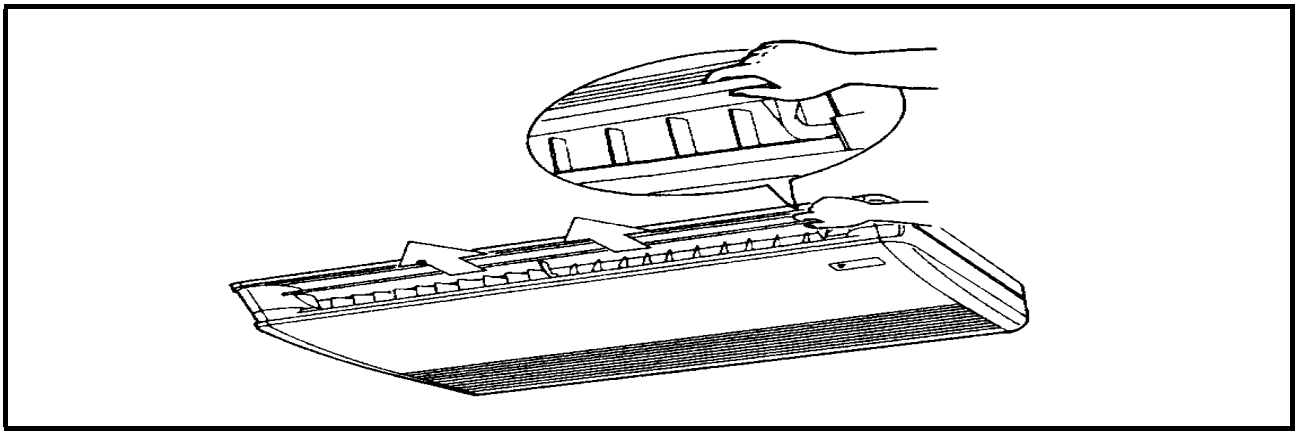

В. Горизонтальное изменение направления потока воздуха.

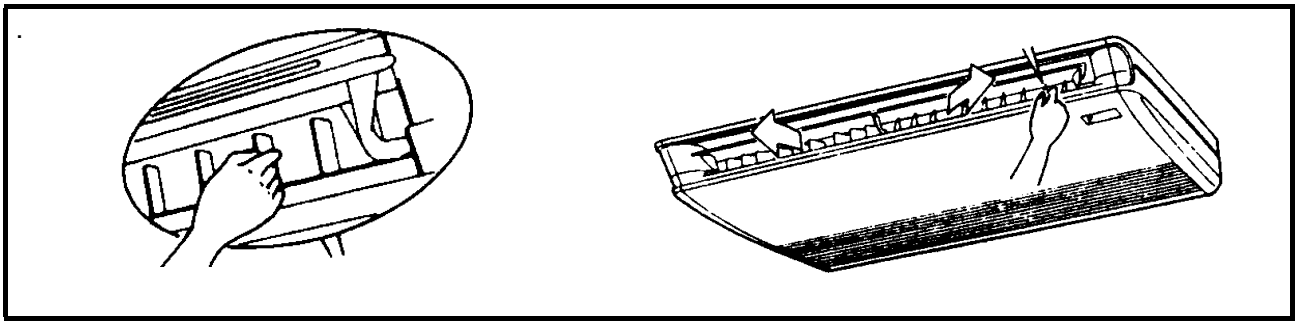

-FHYK

Горизонтальное изменение направления потока воздуха.

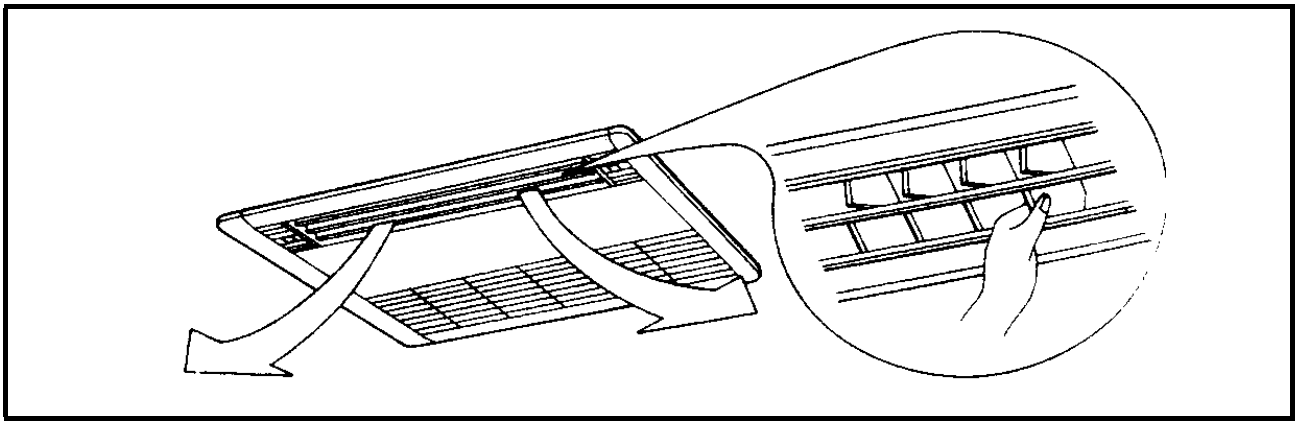

Поверните вертикальные жалюзи на приточной решетке кондиционера направо или налево, так как вам необходимо.

Организация выхода воздуха для блока FHYK:

А. Регулирование в вертикальном направлении.

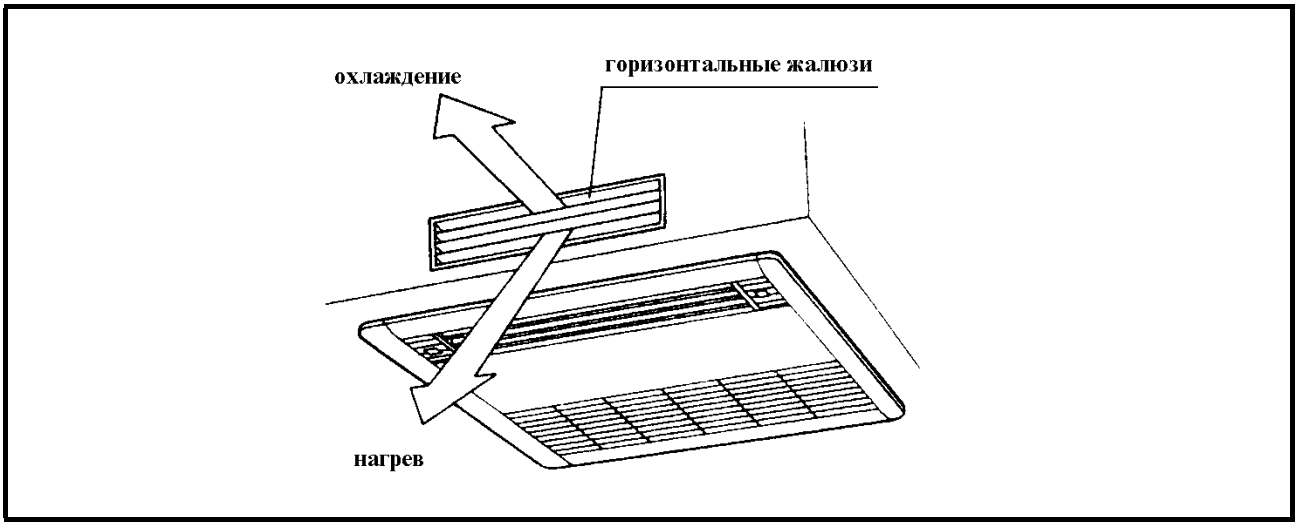

На лицевой панели горизонтальные жалюзи направлены: вниз - в режиме нагрева; горизонтально - в режиме охлаждения.

1.Поверните горизонтальные жалюзи так, как показано на рисунке.

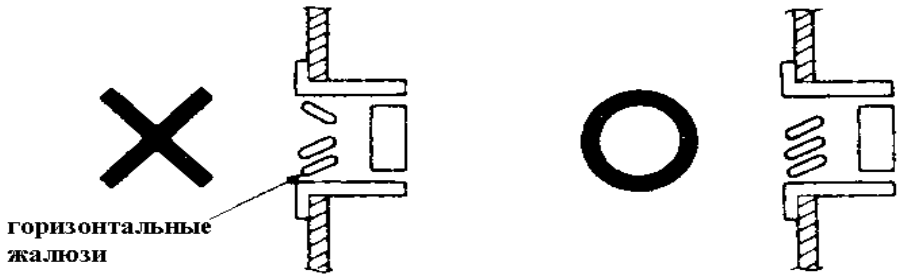

Если жалюзи в сильной степени препятствуют движению воздуха, то возможно образование капель воды на лопастях жалюзей.

2.Жалюзи следует устанавливать на угол меньший или равный 40°, чтобы исключить образование конденсата.

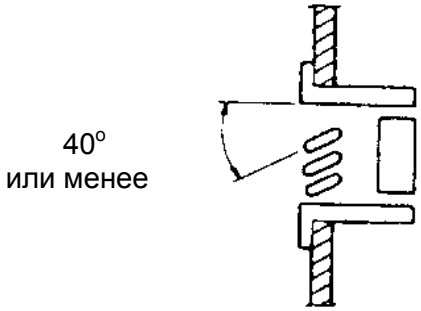

В. Регулирование в горизонтальном направлении.
Поверните вертикальные жалюзи вправо и влево, так как вам необходимо.

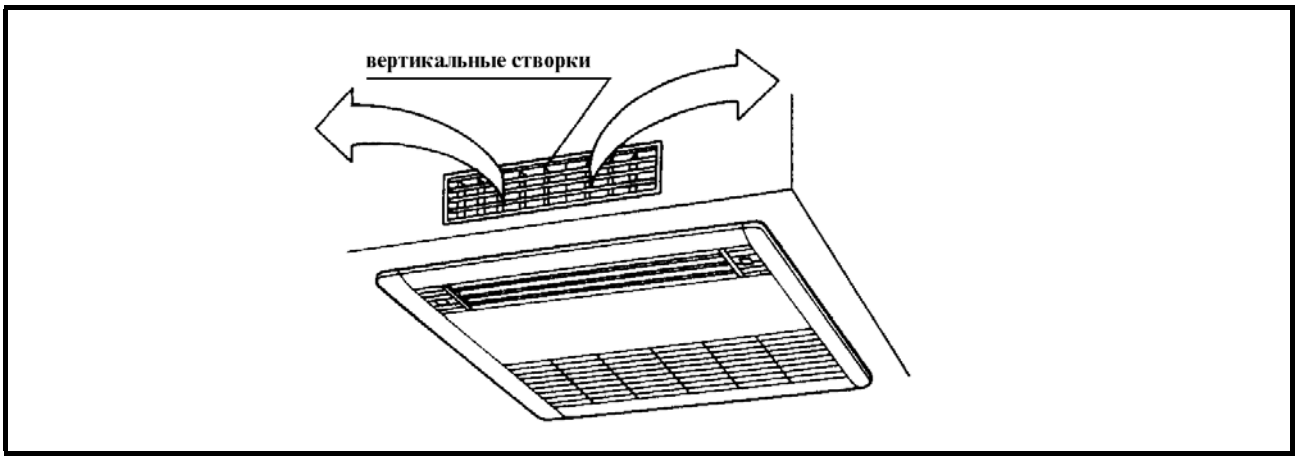

Отрегулируйте угол жалюзей так, как показано на рисунке:

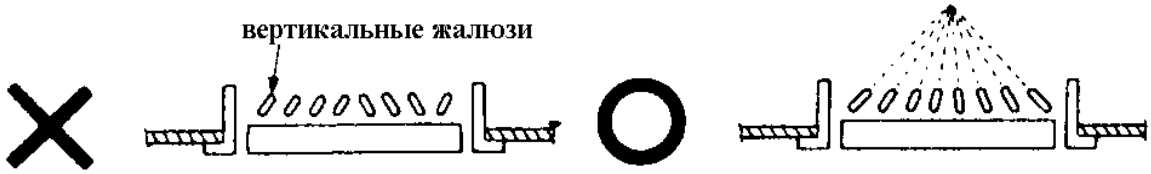

Если жалюзи препятствуют движению воздуха, то на них возможно образование капель воды.

Меры предосторожности:

При интенсивном охлаждении помещений с высокой влажностью на панели внутреннего блока могут образовываться капли воды. Избежать этого можно, установив жалюзи в горизонтальном направлении или включив авто свинг (с помощью пульта).

-FAY

Рекомендации положения жалюзей:

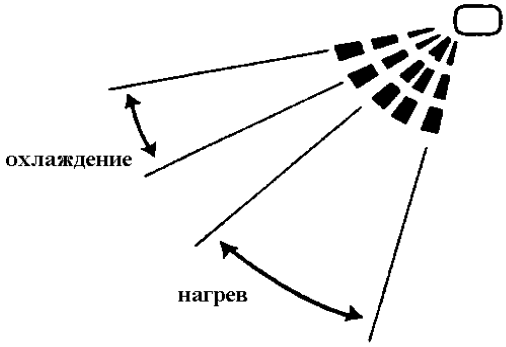

ЗАМЕЧАНИЕ:

Перед выполнением данной операции выключите режим автоматического движения лопаток, во избежание повреждения Ваших пальцев.

Перемещения лопаток распределения воздуха.

Для определенных моментов микрокомпьютер берет на себя контроль за поло- жением лопаток распределения воздуха, так что их положение может отличаться от установок на дисплее.

РЕЖИМ	ОХЛАЖДЕНИЕ	НАГРЕВАНИЕ
ПОЛОЖЕНИЕ	-Когда комнатная температура ниже установленной	-Когда комнатная температура выше установленной
	-Когда длительное время включен режим горизонтального распределения воздуха	

4.5. Режим ТАЙМЕР. (Рис. 5)

Таймер программируется для двух положений:

- Программируется время выключения (⏲►○) . Система останавливается после того, как это время истечет.

- Программируется время включения (⏲►| . Система включается после того, как это время истечет.

Таймер может быть запрограммирован максимально на 72 ч. Время включения и выключения может быть запрограммировано одновременно.

1. Нажмите кнопку ВЫБОР РЕЖИМА ТАЙМЕРА несколько раз для того, чтобы выбрать необходимую Вам операцию на дисплее. Дисплей начнет мигать.

Для установки времени выключения "⏲►○"

"⏲►|"

Для установки времени включения

2. Нажмите кнопку УСТАНОВКА ВРЕМЕНИ для установки времени выкл/вкл системы.

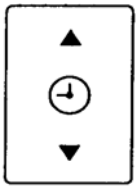

Когда эта кнопка нажата время увеличивается на 1 ч.

Когда эта кнопка нажата время уменьшается на 1ч.

3. Включите кнопку ТАЙМЕР ВКЛ/ВЫКЛ.
Процедура установки таймера закончена. Дисплей “ ◷►○ ◷►| ” перестанет мигать и будет гореть постоянно.

ЗАМЕЧАНИЯ:
*Когда таймер установлен на включение и выключение системы в одно и тоже время, повторите вышеуказанную процедуру от 1 до 3 еще раз.

Например:

Когда таймер запрограммирован остановить систему после 3 часов и начать работу после 4 часов, система остановится после 3 часов, и один час спустя система начнет работать.

* После того как таймер запрограммирован дисплей покажет установленное время.
* Нажмите кнопку ТАЙМЕР ВКЛ/ВЫКЛ еще раз для окончания программирования. Дисплей погаснет.

5. ОПТИМАЛЬНЫЙ РЕЖИМ ФУНКЦИОНИРОВАНИЯ.

(Правила предосторожности.)

*Ознакомьтесь с инструкцией до начала использования кондиционера, чтобы быть уверенным в правильной установке.
*Сохраните данную инструкцию для дальнейшего использования.
*Установите комнатную температуру и направление потока воздуха в комфортном режиме.
Нельзя направлять поток воздуха на тело в течение длительного времени.
Никогда не направляйте поток воздуха на маленьких детей.
Не охлаждайте или не нагревайте комнату слишком сильно.

*При помощи занавески или жалюзи закройте прямой доступ солнечных лучей в комнату во время работы кондиционера в режиме охлаждения.
Не оставляйте открытыми наружные окна или двери.

*Ничего не вставляйте в приточные и вытяжные отверстия - это может привести к остановке кондиционера.

*Отключайте систему кондиционирования от сети электроснабжения, если вы не собираетесь ей пользоваться длительное время. Это экономит электроэнергию.

*Когда дисплей показывает ВРЕМЯ ПОЧИСТИТЬ ВОЗДУШНЫЙ ФИЛЬТР. Вызовите сервисную службу.

6. СЛЕДУЮЩИЕ СИМПТОМЫ НЕ ЯВЛЯЮТСЯ НАРУШЕНИЕМ РАБОТЫ КОНДИЦИОНЕРА.

6.1 Система не включается.

***Кондиционер не включается немедленно после включения кнопки ВКЛ/ВЫКЛ на дистанционном пульте.**

Если ОПЕРАЦИОННАЯ ЛАМПА горит - система в нормальном состоянии. Она не включается немедленно, потому что система безопасности защищает кондиционер от перегрузки. Через 3 мин. Система включится автоматически.

***Система не включается немедленно после нажатия кнопки УСТАНОВКА ТЕМПЕРАТУРЫ.**

Она не включается немедленно, потому что система безопасности защищает кондиционер от перегрузки. Через 3 мин. система включится автоматически.

***СИСТЕМА не включается когда дисплей показывает (ПОД ЦЕНТРАЛИЗОВАННЫМ КОНТРОЛЕМ) и мигает в течение нескольких секунд после нажатия операционной кнопки.** Это происходит потому, что система находится под централизованным контролем. Мигание дисплея показывает, что система не может контролироваться с пульта управления.

***Система не включается немедленно после включения питания.** Подождите 1 мин., пока микрокомпьютер приготавливается к работе.

6.2. Мгла (туман) выходит из кондиционера.

***Когда влажность воздуха в помещении очень высока при работе в режиме охлаждения.** (Во влажных или пыльных помещениях). Если кондиционер внутри очень загрязнен, то распределение температуры в комнате становится неравномерным. Необходимо очистить кондиционер, эта операция требует квалифицированного специалиста.

***Когда система переключается в режим НАГРЕВАНИЕ после режима ОТТАЙКИ.**

6.3. Шум кондиционера.

***Небольшой шум слышен когда система работает в режиме ОХЛАЖДЕНИЯ или ОТТАЙКИ.** Это шум фреона в трубках кондиционера.

***Небольшой шум слышен немедленно после старта или остановки работы системы, а также после начала и окончания режима РАЗМОРАЖИВАНИЯ.** Это шум фреона в трубках кондиционера.

***Продолжительный низкий шум слышен когда система работает в режиме ОХЛАЖДЕНИЯ или после остановки.** Это шум от работы насоса для слива конденсата.

***Щелканье слышно немедленно после включения (выключения) кондиционера.** Этот шум происходит из-за небольшого сжатия или расширения пластикового корпуса кондиционера при изменении t^o.

6.4. Пыль из кондиционера.

***Пыль может лететь из кондиционера в начале работы после длительного перерыва.** Пыль, адсорбированная кондиционером во время простоя вылетает. Целесообразно после длительных остановок очищать фильтры кондиционера.

6.5.Запах из кондиционера.

***Запах в комнате, мебели, сигарет и т.д. поглощается кондиционером, а потом возвращается.**

6.6. Жидкокристаллический дисплей на пульте управления показывает 88.

***Это случается немедленно после подключения питания.** Это показывает, что пульт в нормальном состоянии и продолжается недолго.

7. НЕИСПРАВНОСТИ:

7.1. Если указанные ниже неприятности имеют место, обратитесь к региональному дилеру фирмы DAIKIN. Систему должен ремонтировать только квалифицированный персонал:

*Если системы безопасности (предохранитель, автомат защиты, детектор заземления) часто срабатывают, или кнопка ВКЛ/ВЫКЛ не работает должным образом.
МЕРЫ: Отключить систему от сети.

*Если вода льется из кондиционера.
МЕРЫ: Остановить режим.

* Если дисплей показывает (ИНСПЕКЦИЯ, ЕДИНИЦА№), и ОПЕРАЦИОННАЯ ЛАМПА мигает и на дисплее пульта управления возникает КОД ОШИБКИ.

МЕРЫ: Обратитесь к Вашему дилеру от фирмы DAIKIN.

.

7.2. Если система не работает в нормальном режиме, исключая вышеперечисленные случаи, или не один из вышеуказанных случаев не очевиден, осмотрите систему в соответствии со следующими указаниями.

НЕИСПРАВНОСТЬ	ПРОВЕРЬТЕ
Кондиционер не работает.	- Достаточность напряжения. Дождитесь пока напряжение восстановится. Если падение напряжения имело место во время работы, система автоматически включится после восстановления напряжения. - Не расплавился ли предохранитель?. Замените предохранитель. - Не выключился ли автомат защиты?. Включите автомат.
Если система прекращает работать сразу после включения.	-Не блокированы ли входные или выходные отверстия наружной или внутренней единиц посторонними предметами?. Удалите посторонние предметы. - Не засорился ли воздушный фильтр?. Вызовите мастера для его очистки.
Недостаточно охлаждение или нагревание	-Не блокированы ли входные или выходные отверстия наружной или внутренней единиц посторонними предметами?. Удалите посторонние предметы. -Не засорился ли воздушный фильтр?. Вызовите мастера для его очистки. -Правильно ли установлена t^o. -Кнопка СКОРОСТЬ ВЕНТИЛЯТОРА установлена в положение "низкая скорость" -Правильно ли установлено положение лопаток раздачи воздуха?. -Не открыты ли окна или двери?. -Прямые солнечные лучи проникают в комнату. Используйте жалюзи и занавески. -Если в комнате находится много людей. Эффект охлаждения уменьшается, так как тепловая нагрузка резко повышается.

	-Если в комнате тепловые источники большой интенсивности. Эффект охлаждения уменьшается, так как тепловая нагрузка резко повышается.

8. ЭКСПЛУАТАЦИЯ.

ТОЛЬКО КВАЛИФИЦИРОВАННЫЕ СПЕЦИАЛИСТЫ МОГУТ ПРОВОДИТЬ ОБСЛУЖИВАНИЕ СИСТЕМЫ КОНДИЦИОНИРОВАНИЯ.

ПЕРЕД НАЧАЛОМ РАБОТ НАПРЯЖЕНИЕ ДОЛЖНО БЫТЬ ОТКЛЮЧЕНО.

НЕ ИСПОЛЬЗУЙТЕ ВОДУ ИЛИ ВОЗДУХ СВЫШЕ 50°С ДЛЯ ЧИСТКИ ФИЛЬТРА ИЛИ ВНЕШНЕЙ ПАНЕЛИ.

8.1. Чистка воздушных фильтров

Забитые фильтры снижают эффективность работы - чистите фильтры, когда на дисплее пульта управления появляется значок (ВРЕМЯ ЧИСТКИ ВОЗДУШНЫХ ФИЛЬТРОВ).

Не включайте кондиционер без воздушных фильтров для избежания сбора пыли внутри агрегата. Если грязь стала несмываемой - замените фильтр.

1. Откройте воздухозаборную решетку.

Нажмите на выступы в центральной решетке внутреннего блока и потяните ее вниз, чтобы вынуть фильтр, как показано на рисунке. Выполните ту же процедуру для закрытия.

2. Удалите фильтр.

Нажмите на прижимные пластины на обратной стороне фильтра как показано на рисунке и удалите фильтр.

3. Почистите фильтр.

Удалите пыль из фильтра, используя пылесос, и опустите их осторожно в холодную воду для избежания деформации фильтра. После чистки просушите их в тени. Если фильтр очень загрязнен - используйте мягкую тряпочку и нейтральное чистящее средство.

4. Установите фильтр.

Вставьте фильтр двумя руками. Удостоверьтесь, что он точно на своем месте для избежания вибрации или выпадения - как показано на рисунке.

5. Закройте решетку.

6. После подключения напряжения нажмите кнопку ФИЛЬТР ВОССТАНОВЛЕН.

После этого значок ВРЕМЯ ЧИСТКИ ВОЗДУШНЫХ ФИЛЬТРОВ на дисплее пропадет.

8.2. Чистка наружных панелей.

- Для чистки внутреннего агрегата используйте только мягкую и сухую тряпку, смоченную в холодной воде или нейтральном порошке.

ПРЕДУПРЕЖДЕНИЯ	ПРИЧИНЫ
Не лейте воду непосредственно на агрегат	Может произойти удар электротоком
Не используйте воду выше 50°C	Горячая вода может вызвать деформацию или обесцвечивание
Не используйте бензин, газолин, тонкий полирующий компонент, машинное масло и т.п. при чистке	Они могут вызвать облезание краски, трещины, деформации

8.3. Перед длительной остановкой:

- Включите вентилятор;
- Отключите электроэнергию, повернув выключатель;
- Очистите фильтры и установите их обратно.

8.4. После длительного перерыва:

- Проверьте, не блокированы ли входные и выходные отверстия;
- Проверьте, не нарушено ли заземление;
- Проверьте, нет ли коррозии на установочной подставке;
- Проверьте правильность установки фильтров.